ГРАД ПИРОТ

Градска управа Пирот
Српских Владара број 82
Број: 404-440/2018
Датум: 02.07.2018.

ПРЕДМЕТ: ОДГОВОРИ НА ПОСТАВЉЕНА ПИТАЊА У ВЕЗИ ПОСТУПКА ЈН, РЕДНИ БРОЈ 1.3.45/2018: САНАЦИЈИ ОШ „СВЕТИ САВА“ У ПИРОТУ

Дана 27.06.2018. потенцијални понуђач је поставио следећа питања:

ПРЕДМЕТ: „Захтев за додатним информацијама или појашњењима конкурсне документације, ЈН бр. 1345/2018“.

У конкурсној документацији за пословни капацитет тражи се да је понуђач у претходних шест година од дана објаве Позива на Порталу јавних набавки реализовао уговоре у укупној вредности од најмање 300.000.000,00 динара без пореза на додату вредност, а који се односе на извођење грађевинских и грађевинско занатских радова и инсталатерских радова (водовод, канализација, електроинсталације, инсталације грејања) на реконструкцији, адаптацији, санацији, изградњи и доградњи објеката високоградње (стамбени, стамбено-пословни, пословни и јавни објекти).

Питање бр. 1 **Како је наведено да је понуђач у претходних шест година <u>од дана објаве Позива</u> на Порталу јавних набавки реализовао уговоре у укупној вредности од најмање 300.000.000,00 динара без ПДВ-а, да ли то значи да понуђач може да докаже пословни капацитет и са радовима који су изведени у 2018. год. до дана објаве позива за подношење понуда који је 20.06.2018.год.?**

Питање бр.2 **Да ли можете да објавите шеме столарије и браварије?**

Позиција 15.3 Набавка и уградња платформе за хендикепирана лица.

Питање бр. 3 **Да ли можете да објавите неки детаљнији опис о каквој се платформи ради да би понуђач могао да да адекватну понуду?**

Позиција 5.7 Набавка и постављање камене вуне у облику тврдих плоча у таванском простору, дебљине 10 цм.

Питање бр. 4 **Која је густина вуне ?**

Одговори:

1. Уговори се могу прихватити уколико су у потпуности реализовани до 19.06.2018. године, односно да постоји исплаћена окончана ситуација.
2. Шеме столарије и браварије ће бити објављене у наставку овог дописа.

Српских владара 82 • 18300 Пирот • телефон: 010/305-532 • телефакс: 010/313-901
Е-маил: kabinet@pirot.rs

3.

VERTIKALNA PODIZNA PLATFORMA:

Unutrašnja mera platforme je 1.4x1.7m moze I priblizno tome, u skladu sa dimezijama proizvodjaca, savladava spratnu visinu 4.31m

Tehničke karakteristike same podizne platforme- prema uputstvu proizvođača,

PRIMER -.

TEHNIČKE KARAKTERISTIKE PLATFORME:
- za unutašrnju upotrebu

- nosivost: 250-400 kg
- nominalna brzina: 0,05-0,1 m/s
- tip pogona: električni
- napajanje: 230 V, 2.5 kW, 50 Hz
- napon upravljanja: 24 V DC
- osnovna značajka je lagana i jednostavna upotreba
- ugradnja vertikalne platforme ne zahtjeva građevinske radove

Opremljena svom pratecom opremom.

4.

Obzirom da se termoizolacija postavlja u tavanskom prosotru I da nije predviđeno da se po njoj hoda gustina tvrdo presovane mineralne vune 30-50kg/m2

Дана 28.06.2018. потенцијални понуђач је поставио следећа питања:

Ovim putem vam se obraćamo u vezi dodatnih pojašnjenja za JN br. 1.3.45/2018, a koja se tiču predmera i predračuna radova.

1. U delu koji se odnosi na predmer radova – Objekat "A" – Radovi na demontaži I rušenju – pozicija 2.16 – Da li je obračun pozicije po m3 ili po m2? U opisu pozicije je navedeno m3 a u jedinici mere piše m2?
2. U delu koji se odnosi na predmer radova – Objekat "A" – Radovi na demontaži I rušenju – pozicija 2.19 – Koja je dužina rampe koja se demontira?
3. U delu koji se odnosi na predmer radova – Objekat "A" – Radovi na demontaži I rušenju – pozicija 2.8 – Pozicijom radova je navedeno rušenje-skidanje posotjećih podova pri čemu se sa podom skida I deo zemlje do dubine 30 cm – Da li postoji neka podna ploča i da li se I ona uklanja zajedno sa slojevima poda? Gde se nalazi ovaj sloj zemlje od 30 cm koji je planiran da se skida? Možete li nam dostaviti neki crtež gde se mogu videti slojevi.
4. U delu koji se odnosi na predmer radova – Objekat "A" – Izolaterski radovi – pozicija 5.4 – Da li je u cenu pozicije potrebno uračunati samo Styrodur debljine 2 cm ili je potrebno uračunati I OSB ploče d=1 cm?

5. U delu koji se odnosi na predmer radova – Objekat "A" – Keramičarski radovi – pozicija 6.3 – Kakva je završna obrada granitnih ploča, da li su one polirane ili je u pitanju "paljeni" granit?
6. U delu koji se odnosi na predmer radova – Objekat "A" – Podopolagački radovi – pozicija 7.1 – Da li je dozvoljeno ponuditi parket debljine 21 mm jer debljina 22 mm ne postoji u nabavci? Da li je potrebno u poziciji radova uračunati I izravnavajući sloj koji se uvek postavlja pre parketa a nakon cementne košuljice?
7. U delu koji se odnosi na predmer radova – Objekat "A" – Podopolagački radovi – pozicija 7.2 – U opisu pozicije navedene su količine od 326 m1 u prizemlju I 345,9 m1 na spratu. Da li je greškom kao ukupna količina za ovu poziciju radova navedena količina od 371,9 m1 umesto 671,9 m1?
8. U delu koji se odnosi na predmer radova – Objekat "A" – Radovi na fasadi – pozicija 8.1 – Koje su dimenzije predviđenog bunjastog kamena? Da li on treba da bude pravilnih dimenzija I da li je potrebno da sve ploče budu iste ili je predviđeno da budu nepravilnih oblika, tzv lomljeni kamen?
9. U delu koji se odnosi na predmer radova – Objekat "A" – Radovi na fasadi – pozicija 8.2 – Da li je poziciji radova potrebno uračunati samo 2 sloja lepka I mrežicu?
10. U delu koji se odnosi na predmer radova – Objekat "A" – Građevinska stolarija – Da li možete da nam dostavite šeme aluminijumske stolarije I drvenih vrata koja su navedena opisima pozicija?
11. U delu koji se odnosi na predmer radova – Objekat "A" – Suvomontažni radovi – pozicija 12.1 – U opisu pozicije su navedene količine od 20,5 I 23 m2 (ukupno 43,5 m2) a u količini za ovu poziciju stoji 143 m2. Da li je količina za ovu poziciju 143,5 m2 ili 43,5 m2?
12. U delu koji se odnosi na predmer radova – Objekat "A" – Bravarski radovi – Da li možete da nam dostavite šeme za navedenu bravariju (ograde, vrata...)?
13. U delu koji se odnosi na predmer radova – Objekat "A" – Razni radovi – pozicija 15.3 – Da li možete da nam dostavite šemu tražene platforme sa njenim dimenzijama I karakteristikama?
14. U delu koji se odnosi na predmer radova – Objekat "A" – Razni radovi – pozicija 15.4 – Koje je veličina brojeva, koje su dimenzije?
15. U delu koji se odnosi na predmer radova – Objekat "B" – Pripremni radovi – pozicija 1.1 – Da li je potrebno da ograda bude "puna" tj.zatvorena (kao paneli od lima) ili može da bude I providna, žičana, prekrivena nekim platnom?
16. U delu koji se odnosi na predmer radova – Objekat "B" – Pripremni radovi – pozicija 1.6 – Koliko kvadrata ima tražena zaštitna skela koja je predviđena na ulazu u objekat?
17. U delu koji se odnosi na predmer radova – Objekat "B" – Radovi na demontaži I rušenju – pozicija 2.10 – U opisu pozicije stoji **m'** a u koloni jedinca mere je **m2**. Da li je obračun po m' ili po m2?
18. U delu koji se odnosi na predmer radova – Objekat "B" – Radovi na demontaži I rušenju – pozicija 2.11 – U opisu pozicije stoji **m'** a u koloni jedinca mere je **kom**. Da li je obračun po m' ili po kom?
19. U delu koji se odnosi na predmer radova – Objekat "B" – Betonski I zidarski radovi – Da li možemo dobiti grafičku dokumentaciju sa specifikacijom armature?
20. U delu koji se odnosi na predmer radova – Objekat "B" – Zidarski radovi – pozicija 4.4 – U opisu pozicije je m' a u koloni jedinica mere je m2? Prema čemu vršimo obračun, m2 ili m'? Ukoliko je m2, molim vas da navedete širinu špaletni.

21. U delu koji se odnosi na predmer radova – Objekat "B" – Keramičarski radovi - pozicija 6.1 - Postoji razlika u ceni između pločica dimenzija 30x30 I 60x60. Ukoliko se ne zna koja je tačna dimenzija, da li će odabrani izvođač radova moći sam da predloži projektantu dimenzije pločica koje njemu odgovaraju? Da li pločice moraju da imaju neku zahtevanu protivkliznost I koju ukoliko treba?
22. U delu koji se odnosi na predmer radova – Objekat "B" – Keramičarski radovi - pozicija 6.2 - Da li su bitne dimenzije keramičkih pločica?
23. U delu koji se odnosi na predmer radova – Objekat "B" – Keramičarski radovi - pozicija 6.3 – Koje su dimenzije tražene opeke I da li se tu misli na tzv "listele"? Da li ima neki specijalni dezen?
24. U delu koji se odnosi na predmer radova – Objekat "B" – Podopolagački radovi - pozicija 7.1 – Da li je potrebno u cenu pozicije uračunati I izradu cemente košuljice?
25. U delu koji se odnosi na predmer radova – Objekat "B" – Radovi na fasadi – pozicija 8.1 – Koje su dimenzije predviđenog bunjastog kamena? Da li on treba da bude pravilnih dimenzija I da li je potrebno da sve ploče budu iste ili je predviđeno da budu nepravilnih oblika, tzv lomljeni kamen?
26. U delu koji se odnosi na predmer radova – Objekat "B" – Građevinska stolarija – Da li možete da nam dostavite šeme za stolariju za sve navedene pozicije radova?

27. U delu koji se odnosi na predmer radova – Objekat "C" – Keramičarski radovi - pozicija 6.2 - Da li su bitne dimenzije keramičkih pločica?
28. U delu koji se odnosi na predmer radova – Objekat "C" – Keramičarski radovi - pozicija 6.3 – Da li pločice trebaju da imaju neku određenu protivkliznost?
29. U delu koji se odnosi na predmer radova – Objekat "C" – Fasaderski radovi – pozicija 7.1 – Koje su dimenzije predviđenog bunjastog kamena? Da li on treba da bude pravilnih dimenzija I da li je potrebno da sve ploče budu iste ili je predviđeno da budu nepravilnih oblika, tzv lomljeni kamen?
30. U delu koji se odnosi na predmer radova – Objekat "C" – Građevinska stolarija – pozicija 8.1 – Da li možete da nam dostavite šeme za pozicije građevinske stolarije?
31. U delu koji se odnosi na predmer radova – Objekat "C" – Bravrski radovi – pozicije 11.1, 11.2, 11.3, 11.4 - Da li možete da nam dostavite šeme traženih rešetki, ograda od kovanog gvožđa, rukohvata I rampe?
32. U delu koji se odnosi na predmer radova – Objekat "C" – Razni radovi – pozicija 13.3 – Da li možete da nam dostavite grafičku dokumentaciju za traženi lift ili neke dimenzije sa odgovarajućim zahtevima šta sve lift treba da sadrži?
33. U delu koji se odnosi na predmer radova - Parteno uređenje dvorišta – Radovi na rušenju I demontaži – pozicija 2.1 – Koje su dimenzije nadstrešnice koja se demontira, koja je površina?
34. U delu koji se odnosi na predmer radova - Parteno uređenje dvorišta – Radovi na rušenju I demontaži – pozicija 2.2 – Koje su dimenzije bine koja se demontira, kolika je visina, površina?
35. U delu koji se odnosi na predmer radova - Parteno uređenje dvorišta – pozicija 3.1 – Koja je debljina slojeva u kojima se nabija tlo? Da li je potrebno u cenu uračunati I nabavku zemlje ili ne?

36. U delu koji se odnosi na predmer radova - Parteno uređenje dvorišta – Betonski radovi – Da li možemo da dobijemo specifkaciju (količine) armature po pozicijama?
37. U delu koji se odnosi na predmer radova - Parteno uređenje dvorišta – pozicija 3.6 – Da li je potrebno u cenu pozicije uračunati I ovde pomenuto održavanje travnjaka I za koji vremenski period ukoliko je potrebno?
38. U delu koji se odnosi na predmer radova - Parteno uređenje dvorišta – Razni radovi - pozicija 5.2 – Da li možemo da dobijemo ešmu za traženu ogradu?
39. U delu koji se odnosi na predmer radova - Parteno uređenje dvorišta – Razni radovi - pozicija 5.4 – Da li se ovde misli na završni (drugi sloj asfalta) tzv AB11?
40. U delu koji se odnosi na predmer radova - Parteno uređenje dvorišta – Razni radovi - pozicija 5.6 – Da li je u pitanju obeležavanje samo jednog sportskog terena standardnih dimenzija (mali fudbal, rukomet, košarka...)?

Одговори:

1. U delu koji se odnosi na predmer radova- Objekat "A"- Radovi na demontazi I rusenju- pozieija 2.16- Da li je obracun pozieije po m3 iii po m2? U opisu pozieije je navedeno m3 a u jediniei mere pise m2?

Jednica mere za obračun m3

2. U delu koji se odnosi na predmer radova- Objekat "A"- Radovi na demontazi I rusenju- pozicija 2.19- Koja je duzina rampe koja se demontira?

Rampa je u dvorištu škole dimenzija 6.1x1.3m u osnovi, savladava visinu 0.6m

3 U delu koji se odnosi na predmer radova- Objekat "A"- Radovi na demontazi I rusenju- pozicija 2.8- Pozicijom radova je navedeno rusenje-skidanje posotjecih podova pri cemu se sa podom skida I deo zemlje do dubine 30 em- Da li postoji neka podna ploca ida lise I ona uklanja zajedno sa slojevima poda? Gde se nalazi ovaj sloj zemlje od 30 em koji je planiran da se skida? Mozete li nam dostaviti neki ertez gde se mogu videti slojevi.

Vrši se kompletna zamena podne konstrukcije, skupa sa svim postojećim podlogama. Pretpostavka je da je podloga od betonske ploče debljine 10cm.

4 U delu koji se odnosi na predmer radova- Objekat "A" -Izolaterski radovi- pozieija 5.4- Da li je u eenu pozieije potrebno uracunati samo Styrodur debljine 2 em iii je potrebno uracunati I OSB place d=1cm?

U cenu uračunati I OSB ploče.

5 U delu koji se odnosi na predmer radova- Objekat A"- Keramicarski radovi- pozicija 6.3- Kakva je zavrsna obrada granitnih ploca, da li su one polirane iii je u pitanju "paljeni" granit?

Predvidjene granitne ploče ne treba da budu polirane.

6. U delu koji se odnosi na predmer radova- Objekat "A"- Podopolagacki radovi- pozieija 7.1-Da li je dozvoljeno ponuditi parket debljine 21mm jer debljina 22 mm ne postoji u nabavei? Da li je potrebno u poziciji radova uracunati I izravnavajuCi sloj koji se uvek postavlja pre parketa a nakon eementne kosuljice?

Milimetraska razlika u debljini parketa je zanemarljiva.

7. U delu koji se odnosi na predmer radova- Objekat "A"- Podopolagacki radovi- pozicija 7.2- U opisu pozicije navedene su kolicine od 326 m1u prizemlju I 345,9 m1na spratu. Da li je greskom kao ukupna kolicina za ovu pozieiju radova navedena kolicina od 371,9 m1umesto 671,9 m1?

Jasno je da se radi o omaški. Merodavna mera je 671,9m

8. U delu koji se odnosi na predmer radova- Objekat "A"- Radovi na fasadi- pozicija 8.1- Koje su dimenzije predvidenog bunjastog kamena? Da li on treba da bude pravilnih dimenzija Ida li je potrebno da sve ploce budu iste iii je predvideno da budu nepravilnih oblika, tzv lomljeni kamen?

U pitanju je sokla od veštavkog kamena, nije potrebno postavljenje ploča, već pikovanje tog dela fasade.

9. U delu koji se odnosi na predmer radova- Objekat "A"- Radovi na fasadi- pozicija 8.2- Da li je poziciji radova potrebno uracunati samo 2 sloja lepka I mrezicu?

Tačno, jer su ostali segmenti fasade obuhvaćeni izolaterskim I molersko farbarskimj radovima

10. U delu koji se odnosi na predmer radova- Objekat "A"- Gradevinska stolarija- Da li mozete da nam dostavite seme aluminijumske stolarije I drvenih vrata koja su navedena opisima pozicija?

Uz saglasnost Investitora možemo priložiti šemu stolarije

11. U delu koji se odnosi na predmer radova- Objekat "A"- Suvomontazni radovi- pozicija 12.1- U opisu pozicije su navedene kolicine od 20,5 I 23m2 (ukupno 43,5 m2) a u kolicini za ovu poziciju stoji 143 m2. Da li je kolicina za ovu poziciju 143,5 m2 iii 43,5 m2?

Količina za obračun 43,5m2

12. U delu koji se odnosi na predmer radova- Objekat "A"- Bravarski radovi- Da li mozete da nam dostavite seme za navedenu bravariju (ograde, vrata...)?

Uz saglasnost Investitora možemo priložiti šemu bravarije

13. U delu koji se odnosi na predmer radova- Objekat "A"- Razni radovi- pozicija 15.3- Da li mozete da nam dostavite semu trazene platforme sa njenim dimenzijama I karakteristikama?

Unutrašnja mera platforme je 1.4x1.7m, savladava spratnu visinu 4.31m

14. U delu koji se odnosi na predmer radova- Objekat "A"- Razni radovi- pozicija 15.4- Koje je velicina brojeva, koje su dimenzije?

Visina slova 60cm, ukupno ih je 4.

15. U delu koji se odnosi na predmer radova- Objekat "B"- Pripremni radovi- pozicija 1.1- Da li je potrebno da ograda bude "puna" tj.zatvorena (kao paneli od lima) iii moze da bude I providna, zicana, prekrivena nekim platnom?

Može bilo koja osim platnene

16. U delu koji se odnosi na predmer radova- Objekat "B"- Pripremni radovi- pozicija 1.6- Koliko kvadrata ima trazena zastitna skela koja je predvidena na ulazu u objekat?

Ulaz u objekat je portal dimenzija 3.0x3.0m

17. U delu koji se odnosi na predmer radova- Objekat "B"- Radovi na demontazi I rusenju- pozicija 2.10- U opisu pozicije stoji *m'* a u koloni jedinca mere je **m2.** Da li je obracun po m' iii po m2?

Jedinica mere je m'

18. U delu koji se odnosi na predmer radova- Objekat "B"- Radovi na demontazi I rusenju- pozicija 2.11- U opisu pozicije stoji *m'* a u koloni jedinca mere je **kom.** Da li je obracun po m' iii po kom?

Jedinica mere je m'

19. U delu koji se odnosi na predmer radova- Objekat "B"- Betonski I zidarski radovi- Da li mozemo dobiti graficku dokumentaciju sa specifikacijom armature?

U opisima je jasno definisana armature pojedinih elemenata, dovoljno da možete proceniti učešće armature u ceni armiranobetonskog elementa

Српских владара 82 • 18300 Пирот • телефон: 010/305-532 • телефакс: 010/313-901
Е-маил: kabinet@pirot.rs

20. U delu koji se odnosi na predmer radova- Objekat "B"- Zidarski radovi- pozicija 4.4- U opisu pozicije je m' a u koloni jedinica mere je m2? Prema cemu vrsimo obracun, m2 iii m'? Ukoliko je m2, molim vas da navedete sirinu spaletni.

Jedinica mere je m'

21. U delu koji se odnosi na predmer radova- Objekat "B"- Keramicarski radovi- pozicija 6.1- Postoji razlika u ceni izmedu plocica dimenzija 30x30 I 60x60. Ukoliko se ne zna koja je tacna dimenzija, da lice odabrani izvodac radova moci sam da predlozi projektantu dimenzije plocica koje njemu odgovaraju? Da li plocice moraju da imaju neku zahtevanu protivkliznost I koju ukoliko treba?

Dimezija pločica nije striktno definisana, ne treba da budu manje od predloženih dimenzija, može da se primeni I primeni protivklizna granitna keramika.
Protivkliznost keramickih plocica moye biti R10 ili bolja.

22. U delu koji se odnosi na predmer radova- Objekat "B"- Keramicarski radovi- pozicija 6.2- Da li su bitne dimenzije keramickih plocica?

Podne plocice, bi trebalo da ne budu manje od 30x30cm, zidne mogu biti dimenzija 25x50 ili slicno.

23. U delu koji se odnosi na predmer radova- Objekat "B"- Keramicarski radovi- pozicija 6.3- Koje su dimenzije trazene opeke Ida lise tu misli na tzv "listele"? Da li ima neki specijalni dezen?

Jesu u pitanju listele, dimenzija 6.5x25x(1.5 ili 3cm). u boji koja je približna postojećoj fasadnoj opeki ili nekoj alternativnoj uy saglasnost projektanta I nadzora u skladu sa novorpojektovanim stanjem fasade.

24. U delu koji se odnosi na predmer radova- Objekat "B"- Podopolagacki radovi- pozicija 7.1- Da li je potrebno u cenu pozicije uracunati I izradu cemente kosuljice?

Nema košuljice, predviđa se system koji se može nivelisati u slučaju manjih neravnina postojećeg podne ploče

25. U delu koji se odnosi na predmer radova- Objekat "B"- Radovi na fasadi- pozicija 8.1- Koje su dimenzije predvidenog bunjastog kamena? Da lion treba da bude pravilnih dimenzija Ida li je potrebno da sve ploce budu iste iii je predvideno da budu nepravilnih oblika, tzv lomljeni kamen?

U pitanju je sokla od vešstavkog kamena, nije potrebno postavljenje ploča, već pikovanje tog dela fasade.

26. U delu koji se odnosi na predmer radova- Objekat "B"- Gradevinska stolarija- Da li mozete da nam dostavite seme za stolariju za sve navedene pozicije radova?

Uz saglasnost Investitora može se dostavit šema stolarije

27. U delu koji se odnosi na predmer radova- Objekat "C"- Keramicarski radovi- pozicija 6.2- Da li su bitne dimenzije keramickih pločica?

Nisu striktno definisane, ali ne bi trebalo da budu dimenyija manjih od 30x30cm za podne I 25x40cm za zidne.

28. U delu koji se odnosi na predmer radova- Objekat "C"- Keramicarski radovi- pozicija 6.3- Da li plocice trebaju da imaju neku odredenu protivkliznost?

Protivkliznost treba da bude R10 ili bolja, karaktristike treba da budu takve da odgovaraju primeni u javnim objektima gde postoje velika frkventnost korisnika.

29. U delu koji se odnosi na predmer radova- Objekat "C"- Fasaderski radovi- pozicija 7.1 – Koje su dimenzije predvidenog bunjastog kamena? Da lion treba da bude pravilnih dimenzija Ida li je potrebno da sve ploce budu iste iii je predvideno da budu nepravilnih oblika, tzv lomljeni kamen?

U pitanju je sokla od vešstavkog kamena, nije potrebno postavljenje ploča, već pikovanje tog dela fasade.

30. U delu koji se odnosi na predmer radova- Objekat "C"- Gradevinska stolarija- pozicija 8.1– Da li mozete da nam dostavite seme za pozicije gradevinske stolarije?

Uz saglasnost Investitora može se dostavit šema stolarije

31 U delu koji se odnosi na predmer radova- Objekat "C"- Bravrski radovi – pozicije 11.1, 11.2, 11.3, 11.4- Da li mozete da nam dostavite seme trazenih resetki, ograda od kovanog gvozda, rukohvata I rampe?

Uz saglasnost Investitora može se dostavit šema bravarije

32. U delu koji se odnosi na predmer radova- Objekat "C"- Razni radovi – pozicija 13.3– Da li mozete da nam dostavite graficku dokumentaciju za trazeni lift iii neke dimenzije sa odgovarajucim zahtevima sta sve lift treba da sadrzi?

Unutrašnje mere lifta su 1,0x1.5m, stajališta su na kotama 0,0; 3,25m i 7,0m

33. U delu koji se odnosi na predmer radova- Parteno uredenje dvorista – Radovi na rusenju I demontazi – pozicija 2.1- Koje su dimenzije nadstresnice koja se demontira, koja je povrsina?

Nadstrešnica je od lakih čeličnih profila gabarinih mera 3,0x6,0m

34. U delu koji se odnosi na predmer radova- Parteno uredenje dvorista – Radovi na rusenju I demontazi – pozicija 2.2- Koje su dimenzije bine koja se demontira, kolika je visina, povrsina?

Bina je od lakih čeličnih profila, sa patosom na visini 0,6m gabarinih mera 3,0x5,0m

35. U delu koji se odnosi na predmer radova- Parteno uredenje dvorista- pozicija 3.1– Koja je debljina slojeva u kojima se nabija tlo? Da li je potrebno u cenu uracunati I nabavku zemlje iii ne?

Postojeće dvorište je već asfaltirano. Postpjeći sloj se skida. Nije potrebna dodatna nabavka materijala za nasip već se radi o zbijanju postojeće podloge. Posle skidanja asfaltnog zastora na delovima dvorišta gde se rade rampe, preporučuje se kontrola kružnom pločom. Ako je modul stišljivosti u granicama propisanih vrednosti (60MPa) nije potrebno dodatno zbijanje. Na delovima gde se dodaje drobljenik (Stavka 3.2) ugradnja materijala ase vrši u slojevima debljiine 20cm.

36. U delu koji se odnosi na predmer radova- Parteno uredenje dvorista- Betonski radovi- Da li mozemo da dobijemo specifkaciju (kolicine) armature po pozicijama?

U opisima je jasno definisana armature pojedinih elemenata, dovoljno da možete proceniti učešće armature u ceni armiranobetonskog elementa

37. U delu koji se odnosi na predmer radova- Parteno uredenje dvorista- pozicija 3.6- Da li je potrebno u cenu pozicije uracunati I ovde pomenuto odrzavanje travnjaka I za koji vremenski period ukoliko je potrebno?

Održavanje travnjaka će biti obaveza pomoćnog osoblja škole I JP Komunalac iz Pirota.

38. U delu koji se odnosi na predmer radova- Parteno uredenje dvorista- Razni radovi- pozicija 5.2– Da li mozemo da dobijemo šemu za trazenu ogradu?

Nije rađena šema . Ograda je visine 90cm, sa stubovima na razmaku 2m, sa rukohvatom i jednom dodatnom prečkom, kako je dato u opisu.

39. U delu koji se odnosi na predmer radova- Parteno uredenje dvorista-Razni radovi-pozicija

5.4- Da li se ovde misli na zavrsni (drugi sloj asfalta) tzv ABII?

Da. Asfaltia se drugi sloj preko postojećeg asfalta

40. U delu koji se odnosi na predmer radova- Parteno uredenje dvorista-Razni radovi-poziCIJa

5.6- Da li je u pitanju obelezavanje samo jednog sportskog terena standardnih dimenzija (mali fudbal, rukomet, kosarka...)?

U pitanju je kombinovano koriscenje terena standardnih dimenzija koji ce se koristiti za rukomet košarku Ili mali fudbal.

Дана 01.07.2018. потенцијални понуђач је поставио следећа питања:

1. Да ли можете да објавите предмер радова у ехцел формату како би понуђачи могли да лакше изврше припрему понуде, обзиром да је предмер доста обиман? Свесни смо обавезе да понуђачи морају доставити понуду ручно писану и попуњену на обрасцу Инвеститора, али је доста лакше понуду припремити у предмеру ехцел формата и смањује се могућност рачунских грешака приликом попуњавања обрасца понуде.
2. Да ли можете да објавите шеме столарије и браварије, како би понуђачи могли да лакше припреме понуду? Обзиром на опис и број отвора, доста је лакше да шеме објавите него да потенцијални понуђачи шеме сликају или копирају увидом у пројектно-техничку документацију приликом обиласка локације на којој се изводе радови.

Одговори:

1. Наручилац неће објавити предмере у Ехцел формату.
2. Шеме столарије и браварије ће бити објављене у наставку овог дописа.

Комисија за предметну ЈН

0.7. САЖЕТИ ТЕХНИЧКИ ОПИС УЗ ПЗИ ПРОЈЕКАТ САНАЦИЈЕ И АДАПТАЦИЈЕ ОБЈЕКАТА ОШ "СВЕТИ САВА" У ПИРОТУ

Основ за израду пројеката санације и адаптације објекта ОШ у Пироту, чини:
-Пројектни задатак инвеститора
- Архивски пројекат:
  *Пројекат реконструкције и доградње школе из 1972.
  *Главни пројекат фискултурне сале са анексом
  *Главни пројекат школске кухиње са салом и амбулантом
  *Пројекат доградње поткровља на објекту школске кухиње
-Мишљење Завода за заштиту споменика културе Ниш бр.1259/2 од 10.11.2016.
- снимљеним стањем

Идејни пројекат се израђен за потребе прибављања Решења о одобрењу за извођење радова на санацији и адаптацији објекта, по члану 145. Закона о планирању и изградњи изградњи ("Службени гласник РС", бр. 72/09, 81/09-исправка, 64/10 одлука УС, 24/11 і 121/12, 42/13–одлука УС, 50/2013–одлука УС, 98/2013–одлука УС, 132/14 и 145/14) и на основу њега се ради Пројекат за извођење.

ОПШТИ ДЕО

Основна школа Свети Сава налази се у улици Саве Немањића бр.2 на КП 622 КО Пирот – град у Пироту, у делу града који се назива Тијабара. Са југозападне стране је орјентисана ка улици Трг Републике, а са северозападне стране ка улици Саве Немањића, са североисточне стране се граничи са парцелом тијабарске Саборне цркве, а на југоистоку се граничи са парцелама у приватном власништву на којима се налазе стамбено пословни објекти. Школски комплекс састоји се из 3 објекта који чине функционалну целину:

ОБЈЕКАТ А – Главна зграда школе чији је главни улаз орјентисан ка Саве Немањића. Објекат је саграђен 1925.године и од тада је у употреби. Објекат је реконструисан и дограђен по пројектној документацији из 1972. године.

ОБЈЕКАТ Б – Фискултурна сала са анексом која је изграђена је 1980.године

ОБЈЕКАТ Ц – коме се приступа из школског дворишта пројектован је и изведен као школска кухиња са трепзаријом и амбулантом у приземљу и медијатеком – мултифункционалном салом за школске приредбе, предавања и друге активности. Пројектом доградње поткровља повећан је капацитет објекта и у поткровљу овог објекта изведене две учионице које се користе као кабинети за наставу ликовне културе и уметности и за дневни боравак деце.

Пре израде ове пројектне документације прибављено је мишљење Завода за заштиту споменика културе Ниш о евентиалним предузимањима мера техничке заштите објеката **којим је утврђено да предметни објекти нису утврђени као непокретно културно добро те да није непопходно прибављати услове нити сагласности на пројектну документацију**.

Објекат А је спратности П+1(приземље и први спрат).
Објекат Б је сратности – П (приземље)
Објекат Ц је спратности – П+1+Пк(приземље, спрат и поткровље)

Овом пројектном документацијом су предвиђени радови на санацији и адапрацији објеката, сви потребни радови на санацији фасаде и сви потребни грађевинско занатски унутрашњи радови у циљу побољшања услова коришћења објеката, као и енергетску

санацију, која се односи на смањење губитака топлотне енергије и добијање енергетског разреда. Објекти А и Б су обухваћени једним заједничким елаборатом енергетске ефикасности док је објекат Ц обрађен засебним Елаборатом енергетске ефикасности.
Сви предвиђени радови укључујући замену комплетне спољашње и унутршње столарије и браварије, предвиђено је извођење додатних слојева термоизолације према Елаборату Енергетске ефикасности, што значајно ће побољшати енергетске карактеристике објеката.
Посебна пажња је посвећена решавању кретања особа са инвалидитетом у оквиру Партерног решења уређења дворишта и непометаног приступа објектима особама са инвалидитетом.
Овим пројектом нису обухваћени радови који су већ изведени у оквиру инвестиционог одржавања у преходном периоду, као што је замена крова Објекта А и друго.

1.5.1. ТЕХНИЧКИ ОПИС - ОБЈЕКАТ А – Главна зграда

Опис постојећег стања

Објекат А (Главна зграда) - Стање фасаде

На основу детаљног прегледа стања фасаде објекта А, констатовано је да је фасадни плашт од фасадног малтера у неким деловима дотрајао. Фасадна боја је наношена у претходном периоду али су и поред тога уочљиве пукотине и неравнине и на већем делу фасаде.

У приземљу делови фасаде отпадају и уочено је присуство влаге на фасади у нижим деловима објекта, те је неопходна санација тих фасадних површина, као и свих на којима се уочавају неравнине и пукотине. Право стање фасаде може се установити тек по подизању скеле. У случају да се малтер одвојио од зида и да постоји опасност од даљег пропадања фасаде портебно је предузети свеобухватне мере санације како би зид био припремљен за постављазе слоја термоизолације.

Фасадна површина је бојена у три боје које прате геометрију фасаде. Није присутна стилска декоративна пластика обзиром да је реконструкцијом објекта средином 20тог века фасада објекта промењена и да су са ње скинути сви стилски елементи, што је урађено са свим поребним дозволама тако да је објекат том приликом добио нови архитектонски израз, који је задржао све до данас и које ће имати и после извођења радова који су овим пројектом предвиђени .

Сокла која је присутна по обим свих фасада је у јако лошем стању.

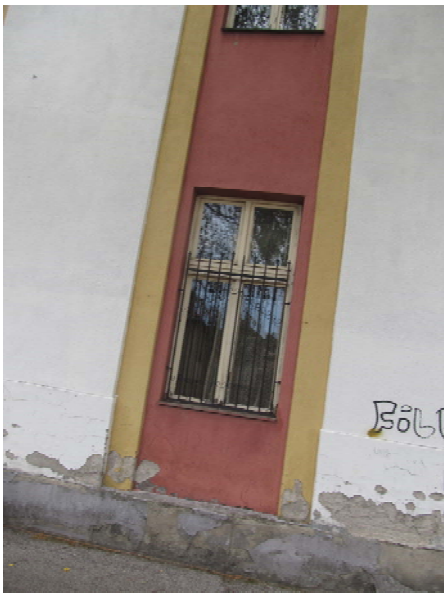

Стање Фасадне столарије

Фасадна столарија је у потпуности дотрајала, прозори су првобитни, завршна боја се изљуспала са дрвета, прозори не дихтују, тако да столарија захтева комплетну замену новом. Обзиром да објекат није под заштитом могуће је заменити столарију савременом, алуминијумском столаријом али је потребно да нова столарија буде естетски слична постојећој, да садржи исту поделу и број крила с тим што не мора бити двострука као постојећа. Потребно је да задовољава савремене стандарде по питању задржавања топлоте и других карактеристика које су у складу са Елаборатом енергетске ефикасности.

Главна улазна врата су у лошем стању, потребно их је заменити новим која су израђена по узору на постојећа са постојећом декоративном браваријом коју је могуће искористити.

Стање фасадне лимарије

Фасадна лимарија је у релативно добром стању. Олуци и олучне вертикале који су замењени у исто време када је замењан и кровни покривач. Потребно је демонтирати олучне вертикале и олуке по потреби, како би се обавили радови на фасади а потом вратити оне који нису оштећени и који се могу искористити. Лимене опшивке и окапнице на крову могу се задржати.

Приликом замене спољашње столарије потребно је заменити и све лимене окапнице и опшивке око прозора.

Кров и кровни покривач су у добром стању.

Фасаде орјентисане према унутрашњем дворишту су запрљане и у делу приземља окречена у белу боју која није у складу са остатком објекта.

Фасадна браварија - улазна врата од металних профила са стакленом испуном су дотрајала и потребно их је заменити као и друга улазна и ветробранска врата као и портел са вратима котларнице.

Објекат А - Стање унутрашњости објекта

На основу детаљног прегледа унутрашњости објекта примећени су следећи недостаци:

- У холовима и ходницима су примећене пукотине на зидовима нарочито у делу где штокови врата належу на зидове. Присутне су неравнине на неким зидовима у учионицама.
- Зидне површине су бојене јаким масним бојама у више слојева без скидања претходних слојева.

- У учионицама, као и у канцеларијама подови су неравни. Према изјави инвеститора паркет је дотрајао и у јако лошем стању. Дашчице су биле видно труле и суве, са присутним размацима између истих и није га било могуће хобловати и лакирати. Тада је због недостатка средстава као привремено решење постављен ламинат на подове. Ламинат није адекватно решење за јавне објекте образовне намене где борави велики број корисника свакоднево, тако да видно је похабан. У експлоатацији је због велике фреквенције корисника и померања школкског мобилијара и ламинат веома брзо пропао и тренутно је стање подова у свим просотријама јако лоше.

У делу степеништа у дограђеном делу објекта постоји испод самог степенишног крака монтажни објекат који је имао функцију ђачке радионице која више није у функцији.

- Гранитна керамика у хоницима је првобитна, потребна је замена новом уз постављане адекватне подлоге и изолација.

- Гелендери од кованог гвожђа су обојени неадекватном бојом потребно их је скинут боју и задржати их, а рукохвати од дрвета који су дотрајали заменити.

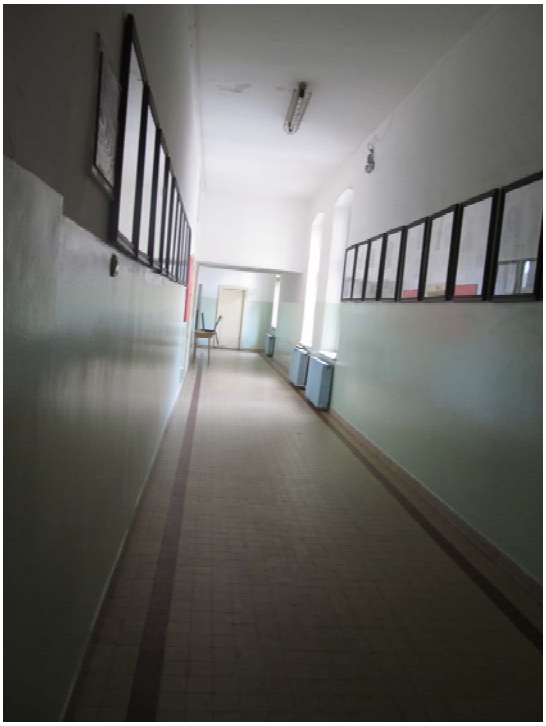

- Степениште од бетона је такође оштећено, газишта су бојена неадекватном бојом која се скинула са подлоге.

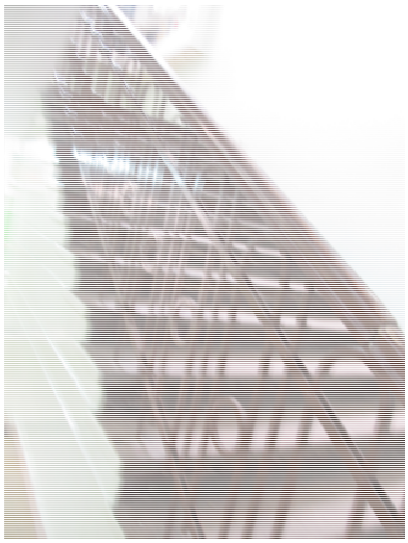

- Радијатори у објекту су у функцији, али су запрљани и кородирали, боја на њима је оштећена и неадекватна.

- Подпрозотне даске су труле и потребно их је уклонити пиликом демонтаже фасадне столарије.

- Фасадна столарија је са унутрашње стране деформисана, боја је попуцала и немогуће је рестаурирати је.

- Потребно је детаљно прегледати водоводне и канализационе инсталације и пројектом водовода и канализације предвидети замену цеви и инсталација које су дотрајале, што је предвиђено пројектом ВиК. Све инсталационе цеви уштемовати у зидове или затворити гипскартоном а затим поставити нову облогу од керамике.

- Керамика на подовима и зидовима је у лошем стању потребна је замена, ко и комплетних санитарија.

- У тоалетима је уочено влажење на зидовима и по плафону те је потребно утврдити порекло влаге, узроке отклонити а зидове и подове санирати, па тек онда

поставити нову керамики и глетовати и кречити зиднове..

- Стање унутрашње столарије је изизетно лоше, врата учионица су оштећена и деформисана, не дихтују и не належу добро на штокове.

- У учионицама су зидови оштећени услед постављања наставник средстава, плаката и других материјала на зидове уз употребу ексера и лепљивих трака.

- У учионицама у којима постоје издвојене просторије које служе као лабораторије су запуштене, преградни зидови са надсветлом су монтажни и инпровизовани са испуном од ламперије и као такви неадекватини.

- Посебну пажњу обратити на ходник у приземњу који воде према топлотној подстаници, као и на саму котларницу, јер је стање тих просторија веома лоше. У ходнику су присутне незаштићене цеви које се налазе испод плафона.

smart design

Опис предвиђених радови на санацији фасаде

Пројектном документацијом су обухваћени радови на комплетној санацији фасаде.
Пре почетка извођења радова на фасади потребно је демонтирати све спољне јединице климе које су постављене на фасади.

Радови предвиђени овим пројектом обухватају замену комплетне фасадне столарије у објекту. Потребно је пажљиво демонтирати постојећу столарију заједно са штоковима, свим опшивкама и потпрозорном даском, припремити за одлагање на место које одреди инвеститор или за одвожење на градску депонију. Нову фасадну столарију монтирати са свим потребним заптивањем.

Фасадну браварију која се може рестраурирати, као што је декоративна браварија на улазним вратима, потребно је демонтирати, очистити и премазати антикорозивним средствима и поново морнтирати на нова врата.

На деловима фасаде где је видно присуство влаге утврдити порекло влажења и отклонити узрок. Затим је потребно исушити и заштити места која су оштећена специјализованим премазима.

Предвиђено је, попуњавање свих оштећених површина зидова како би зидове били припремљени за постављање слоја термоизолације од тврдих плоча минеталне вуне дебљине 10cm на фасадне зидове у скалду са детаљним описима датим у предмеру радова. Преко термоизолације са спољашне стране предвиђено је наношење 3 слоја грађевинског лепка од тога два са утиснутом рабиц мрежицом а затим наношење завршног фасадног слоја – у боји (према шеми коју је пројектант приложио у цртежима новопројектованог стања у оквиру графичке документације).

Бојење фасаде извести у складу са шемама бојења које су дате у цртежима новорпојектованог стања по шеми који прилаже пројектант, шифра примењених боја треба обавезно да се унесе у грађевински дневник. Пре почетка завршних радова потребно је израдити узорке свих боја на фасади и тражити потврду пројектанта и стручног надзора за извођење истих.
Слојеве термоизолације извести на такав начин да је задржи постојећа геометрија фасаде.

Предвиђено санитари фасадну соклу у висини 60cm која је у јако лошем стању. Најпре скинути све слојеве малтера и других неадекватних материјала који су наношени преко зида и који су већим делом попуцали и отпали, а затим припремити подлогу и завршно обрадити соклу слојем од вештачког камена на свим фасадама где је сокла постоји.

Сву фасадну лимарију - олуке, одводне олучне цеви и друго демонтирати пре почетка радова. По потреби поставити нову лимарију, лимове подвити и подвући под малтер до висине од минимум 3 см. Кровне олуке задржати као и казанчиће ако се по постављању скеле установи да могу да остану у функцији, потребно је демонтирати их, складиштити ако се утврди да су у добром стању поново поставити.

По завршетку радова на фасади потребно је поново поставити клима јединице у одговарајућем поретку, груписане на одређеним местима и са маскама које не нарушавају фасаду.

Парцела је према улици целом дужином ограђена зиданом оградом до висине 90цм са стубовима између којих је су поља металних рамова са испуном од целиче мреже. Потребо је демонтирати сва поља, и она која су оштећена и она која су привремено замењена испуном која је другачија од првобитне, како би целокупна обрада била враћена у првобирно стање. Зидани делови обраде су санирани у претходном периоду, потребно их је бојити фасадном водооптпорном бојом у боји по избору пројектанта.

У делу парцеле орјентисаном према Тргу републике и аутобуској станици постоји појас зеленила уз ограду који је потребно уредити. Пројектом је предвиђено да се прошири појас зеленила и ограничи бетонским ивичњацима, да се, у делу где није присутно зеленило, постави додатни слој хумуса а да се на целом појасу предвиди постављање бусена траве и сађење новог дрвећа које би било визуелна и звучна баријера према релативно прометној улици и аутобуској станици која се налази са друге стране улице. У оквиру тог појаса зеленила предвиђене су зоне поплочане бехатоном са мотивом пиротског ћилима у средини и са по две клупе од армираног бетона обложених дрветом у делу за седење.

Опис предвиђених мера и поступака приликом организације предвиђених радова

Пре почетка радова извођач је дужан да постави заштитну ограду око градилишта са прописно учвршћеним и монтираним елементима и свим потребним обавештењима и упозорењима у оном делу фасаде који се у одређеном моменту ради. Извођеч је дужан да на градилишту постави пано-таблу са потребним информацијама о инвеститору , пројектанту, надзору, уговореној вредности и роком завршетка радова.

Извођач је такође дужан да монтира фасадну скелу, у свему према важећим прописима, да је уземљи, постави потребно осветљење и изради потребне и адекватне надстрешнице како би се омогућио несметани прилаз објекту и заштитили пролазници.
Скела се користи све време трајања радова, и застире се перфорираним јутаним или синтетичким застором, који мора бити уредно постављен и равномерно затегнут за све време трајања радова. Извођач одређује редослед и динамику радова по фазама извођења.
Скела мора бити статички стабилна, анкерована за зграду и прописно уземљена. Скелу поставити до потребне висине, а највише до висине највише тачке кровног венца. Радне платформе извести на растојању од 2,0 до 2,2m.

Извођач је у обавези да достави све потребне сертификате и атесте за употребљене материјале за завршну обраду, као и гаранцију на постојаност боје, заштитних премаза и квалитет материјала.
Обрачун свих позиција се врши према опису, а према стварно изведеним количинама радова и мерама узетим на лицу места, унетих у грађевинску књигу и потврђених од надзорног органа и без додатака на отежане услове рада, специфичне услове локације и др.
Што се тиче приступачности објекта за особе са инвалидитом, већ постоји рампа која је постављена у код улаза из унутрашњег дворишта у објекат и она се задржава.

ОБЈЕКАТ А - Планирани унутрашњи радови и опис предвиђених грађевинско занатских радова на санацији унутршњости објекта

Потребно је све просторије припремити за предвиђене радове, скинути са зидова све плакате и наставна средства, демонтирати полице и школске табле. Намештај груписати на средини просторије, заштитити и припремити за привремено одлагање како би било могуће извести радове на подовима.

У делу степеништа у дограђеном делу објекта постоји испод самог спепенишног крака монтажни објекат који је имао функцију ђачке радионице која више није у функцији. Потребно је тај објекат демонтирати и у том делу поставити подизну платформу за особе са инвалидитетом која би била вертикална веза између приземља и првог спрата.

Радијаторе је потребно демонтирати у свим просоторијама како би се обрадили зидови иза радијатора. Сву опрему грејања – радијаторе и цеви очистити, бојити и поново поставити на одговарајуће место, уз замену свих дотајалих држача као и вентила који не функционишу.

<u>Унуташња столарија и браварија</u>
У објекту А је потребно демонтирати и заменити комплетну унутрашњу столарију и браварију која је углавном првобитна или из периода доградње и реконструкције објекта. Фасадна столарија се мења алуминаријом док је унутрашњу столарију од пуног дрвета потребно заменити новом, која је такође дрвена и која у свему одговара оригиналној. Врата учионица и других порсторија која имају рељефе и декоративне лајсне и која су од пуног дрвета превиђено је израдити по узору на постојећа , а улазне портале и ветробранска врата од металних порфила са испуном од стакла је потребно заменити новом алуминаријом столаријом са стакленом испуном са одговарајућим смером отварања врата према Елаборату заштите од пожара. Пројектом је такође предвиђена замена постојеће ПВЦ столарије која је уграђена у тоалетима у оквиру претходног инвестиционог одржавања. Према захтеву инвеститора потрбно је демонтирати је и уредно сложити ако је у очуваном стању и складиштити на месту које одреди инвеститор како би била употребвљива касније и евентуално искоришћена на неким другим објектима који припадају школи ван градског подручја.
Потребно је обрадити све шпалетне и довратике који су приликом демонтаже врата оштећени.
<u>Сувомонтажни радови</u>
У учионицама у којима је део простора преграђен монтажним преградним зидовима са надветлом, као што је кабинет за билогију и кабинет за хемију, потребно је уклонити постојеће преграде и поставити нове преградне зидове од гипскартонских плоча на подконструкцији са адекварном термо и звучном изолацијом и са надсветлом од алуминијумске браварије у скалду са новопројектованим стањем приказаним у графичкој документацији. Потребно је уградити врата на позицијама према цртежу.

Пројектом је предвиђено премештање учионице биологије на место наставничке нанцеларије.

Промена намене просторија

Просторија у којој је до сада било кабинет биологије је планирана да се адаптира у наставничку канцеларију. Део те просотрије је преграђује (у делу где је била лабораторија биологије). Ту се формира чајна кухиња и канцелаија намењена секретаријату школе. Предвиђрено је пробијање зида из ходника како би постојао директан пролаз из ходника до чајне кухиње и канцеларије.

Све интервенције на исталацијама спровести пре обраде зидова и плафона, како би се сви видљиви каблови и каналице уштемовали у зидове. Извођач је дужан да направи шему кретања узиданих каблова.

Обрада подова

Овим пројектом предвиђено је уклањање свих слојева подова у учионицама и ходницима - најпре ламинат који је постављен као привремено решење а затим и паркет заједно са свим слојевима пода који ће бити установљени тек када се крене са радовима. (у случају да је испод паркета слој песка, утврдити стање међуспратне конструкције и по одобрењу сручног надзора извести следеће радове – заштита међуспратне конструкције, постављање термоизолације и равнајућег слоја и поставње нове подне облоге – паркета са адекватном завршном обрадом - лакирањем у учионицама или гранитне керамике у ходницима. Подове степеништа где је изведен под типа ливени терацо је у лошем стању обзиром да су дуго изложени утицају људског фактора изгубили су свој првобитни изглед. Нечистоћа се упила у саму структуру материјала. Таква површина пода пре свега није здрава нарочито за јавне објекте које користе деца, а и изглед таквог пода је доста другачији од првобитног изгледа. Потребно је извршити брушење и полирање ТЕРАЦО подова. Процес реконструкције се састоји од калибрације површине тј. скидања површинског слоја камена како би се дошло до слоја матеијала који је чист и има изглед нове, не обрађене камене површине. Након калибрације врши се брушење и полирање површине што представља углачавање камена и овај део обраде даје финални изглед површине. Заштита камених површина се врши течним воском одностно течним силиконом зависно од позиције површине (спољна, унутрашња). Век трајања заштите је до 12 година.

Санација влаге

У просотријама где је примећена влага санирати узрок и последице влажења, а затим зидове и плафоне припремити и кречити.

У ходнику који води ка фискултурној сали примећено је влажење по плафону које је потребно санирати. У том делу ходника видљиве су цеви инсталација канализације као и грејања у делу испог таванице. Потребно је заштитити цеви и извести спуштени плафон у том делу ходника.

Посебно обратити пажњу на просторије подтанице грејања где су подови и зидови у јако лошем стању, а тоалет и остава нису у функцији.

Обрада зидова у ходницима и свим другим просторијама подразумева скидање свих слојева зидова где си примећене пукотине и неравнине. У просторијама где је примењена техника позната као -шпански зид- потребно је остругати слој тог наноса и припремити зид за кречење. Посебну пажњу обратити на обраду шпалетни и припрему отвора на просотријама за уградњу нових врата. Потребно је уштемовати у зидове све видљиве каблове и каналице који су били постањени на зидове. На крају је потребно све зидове глетовати и кречити комплетну зидну површину.

Бојење зидова је предвиђено тако да се делови зидова који су ниже (до висине~2м), боје пуном диспезијом или масном бојом, а остатак зидова и плафони, који су мање доступни за механичка оштећења, боје се полудисперзијом. Нијансе боја треба бирати тако да не буду превише јаке како би просторије биле пријатније за боравак.

У улазном делу из дворишта формирана је просторија која има функцију оставе са једним точећим местом. Просотрија је у лошем стању, има неадекватан под и таваницу. Потребно је комплатно адаптирати ту прсторију. Извести изолацију на поду а затим равнајући слој и гранитну керамику на лепку. Зидове и таваницу облозити гипскартонским плочама на подконструкцији а затим глетовати и кречити.

smart design

Стање инсталација

Електроинсталације у објекту

Пројектом електороинсталација у оквиру пројекта санације и адаптације предвиђени су сви потребни радови на санацији посотјећих електроинсталација у објектима школе. У циљу самњивања потрошње електричне енергије предвиђена је замена свих светиљки у објекту новом – ЛЕД РАСВЕТОМ.

Предвиђено је штемовање и узиђивање свих видњивих телекомуникацијоних каблова (за интернет и друго) који су приликом претходних интервенције на објекту разведене каналицама по зидовима објкта.

Инсталације водовода канализације и хидрантске мреже

Пројектом инсталација водовода и канализације и хидрантске мреже приказано је постојеће стање тих инсталација у објекту и предвиђени су радови на санацији истих. Прегледом на лицу места уочена су сва критична места на којима долази до влажења зидова и плафона. Хидрантска мрежа је такође предмет пројекта.

Термотехичке инсталације

Инсталације грејања су у функционалном стању али је потребна санација истих. Пројектом машинских инсталација је предвиђена замена свих вентила и других делова система грејања. У оквиру молерско фарбарских радова у Пројекту архитектуре предвиђена је демонтажа, чишћење и бојење радијатора и њихово поновно постављање.

ИНЖЕЊЕРСКА КОМОРА СРБИЈЕ
Радмило М. Спасић
дипл. инж. арх.
300 К572 11
ОДГОВОРНИ ПРОЈЕКТАНТ

1.5.2. ТЕХНИЧКИ ОПИС - ОБЈЕКАТ Б – Фискултурна сала са Анексом

Опис постојећег стања

Објекат Фискултурне сале са анексом је изграђен по пројектној документацији из 1980. године. Архитектонско обликовање фасаде припада периоду модерне и конструктивизма, у складу са тим када је и пројектован и изведен објекат и такву архитектуру је потребно задржати и после радова предвиђених овим пројектом.

ОБЈЕКАТ Б – Фискултурна сала са анексом - Стање фасаде

Објекат чини главна сала са истакнутим бетонским стубовима и великим стакленом површинама између њих. Као завршна обрада фасаде коришћена је фасадна опека на подужним фасадама, док су забатни зидови који су забатни зидови са завршном обрадом од племенитог малтера или бавалита. Стубови су у природној боји бетона.

На основу детаљног прегледа објекта и сагледавања стања фасаде, констатовано је да је фасада видно запрљана и оштећена. На фасади су присутни графити и трагови корозије на бетонским деловима.

-Велики шестокрилни прозори на фасади главне сале заштићени су челичном мрежом у металним рамовима, који су у неким деловима деформисани.

-На фасади су постављени рефлектори који осветљавају школско двориште.

-Корв је покривен ребрастим лимом. Лимене опшивке су у лошем стању, као и олучне вертикале. Приликом замене спољашње столарије потребно је заменити и све лимене окапнице и опшивке око прозора.

Нижи део објекта – анекс, који је топлом везом повезан са објектом А, чине канцеларија наставника, свлачионице и сала за реквизите повезани ходником.

Фасада тог дела објекта је у складу са главним волуменом обложена фасадном опеком. Опека је обојена неадекватном бојом а осим тога је и запрљана.
Сокла од вештачког камена је и у овом делу објекта оштећена.

<u>Стање Фасадне столарије и браварије</u>
-Фасадна столарија и браварија је дотрајала, прозори и врата не дихтују, тако да захтева замену новом. Отвори на фасади се не мењају.
- Улазна врата у овај део објекта која постоје са обе стране објекта су дотрајала, потребно их је заменити новим.

-На прозотима анекса су постављене решетке које су деформисане и потребно их је заменити.
-Кров анекса је покривен ребрастим лимом који је у неким деловима кородирао и потребно је у том делу објекта заменити кровни покривач.

Објекат Б (Фискултурна сала са Анексом) - Стање унутрашњости објекта

Фискултурна сала са анексом је објекат који је фукционално и физички повезан са главном зградом, постоји заједнички улаз из дворишта у делу према улици Саве Немањића. Лево од улаза је ходник који повезује посторије анекса са главном фискултурном салом.

На основу детаљног прегледа унутрашњости објекта примећени су следећи недостаци:

- На зидовима свих просторија у анексу приметне су пукотине и оштећења.
- У улазом делу, ходнику и у свлачионицама подови су неравни, ливени терацо је оштећен и попуцао, облога од линолеума у делу ходника је похабана. У канцеларији наставника је паркет у лошем стању. Точећа места у ходнику нису у функцији.

- Свлачионице су у јако лошем стању. Преграде између некадашњих кабина за туширање су порушене како би се простор свлачионице проширио због повећаног

броја корисника.

- Бетонско корито са точећим местима је оштећено. По две славине су у функцији. Керамика на зидовима је оштећена.

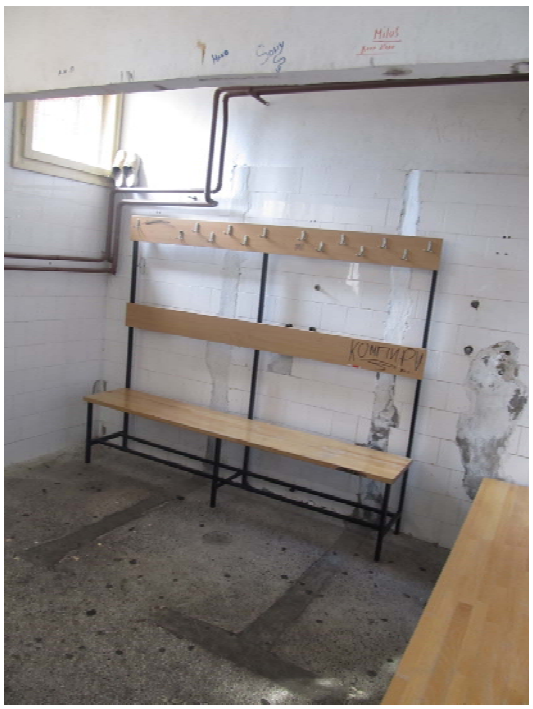

- Унутрашња столарија су оштећена, врата не належи на штокове, и потребно их је заменити. Врата у зони тоалета у свлачионица су поломљена.

- Радијатори у објекту су у функцији, су запрљани, тамне боје.
- Слично је стање и у другом делу анекса где се налази канцеларија са засебним мокрим чвором.

Централна фискултурна сала:

- Спортски под фискултурне сале је у лошем стању – дашчице су оштећене, присутне су неравнине и размаци између дасака. У већем делу сале су даске труле.
- Плафон је подашчан облогом типа - ламперија. У неким деловима су дашчице оштећене.
- Зидови су запрљани, на неким деловима је отпао малтер. Видљиви су каблови који су вођени каналицама по зидовима.

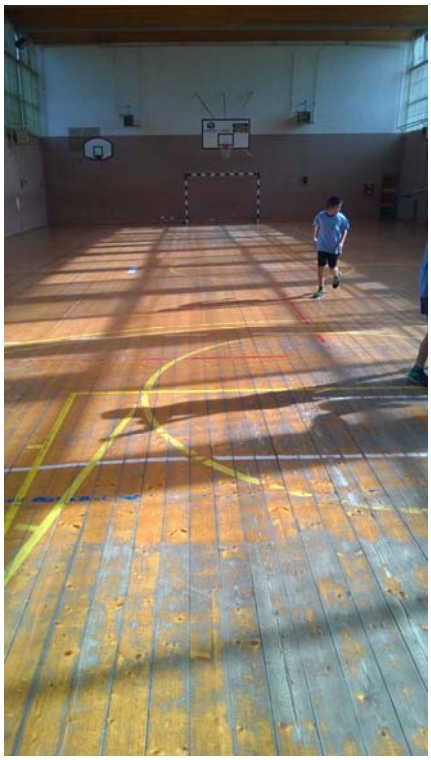

- Заштитне решетке на прозорима су употребљиве, потребно их је демонтирати очистити, обојити и вратити. По потреби заменити окове.
- Стање унутрашње столарије и браварије је лоше, врата су оштећена је и деформисана, не дихтују добро.

Опис предвиђених грађевинско занатских радова радова на санацији фасаде

Пројектном документацијом су обухваћени радови на комплетној санацији фасаде објекта Б, укључујући и енергетску санацију. То подразумева постављање додатног слоја термоизолације дебљине 12cm према прорачуну који је дат у Елаборату енергетске ефикасности.
Превиђено је и накнадно постављање облоге опеке или плочица силикатне опеке како би објекат задржао свој изворни архитектонски израз.

Пре почетка радова потребно је демонтирати сву браваријy са фасаде као и рефлекторе, клима јединице и слично.

Корвни покривач од ребрастог лима је потребно демонтирати ради замене и како би се поставила термоизолација, као и оличњаци на корву. Олуке, одводне олучне цеви демонтирати и извести нову, од поцинкованог лима d=0,55 мм.

Радови предвиђени овим пројектом обухватају замену комплетне фасадне столарије и браварије. Декоративне делове од кованог гвожђа на улазним вратима скинуту очистити и премазати антикорозивним средствима.

Коначни изглед фасаде треба да одговара постојећем, тако да је потребно у деловима фасаде где постоји фасадна опека поставити нову фасадну опеку преко термоизолације. Фасадну опеку могу да замене плочице фасадне опеке које се лепе на на заврпни слој грађевинског лепка на рабиц мрежици.

Све каблове и вођице каблова уштемовати у зидове и по завршетку радова поставити рефлекторе који осветљавају део дворишта испред објекта.

Извођач је дужан да пре извођења монтира фасадну скелу, у свему према важећим прописима, да је уземљи, постави потребно осветљење.

Скела се користи за све време трајања радова, и застире се перфорираним јутаним или синтетичким застором, који мора бити уредно постављен и равномерно затегнут за све време трајања радова. Извођач одређује редослед и динамику радова по фазама извођења.
Скела мора бити статички стабилна, анкерована за зграду и прописна уземљена. Скелу поставити до потребне висине за радне операције на кровној атици, а највише до висине највише тачке атике. Радне платформе извести на растојању од 2,0 до 2,2m.

Извођач је у обавези да достави све потребне сертификате и атесте за употребљене материјале за завршну обраду, као и гаранцију од минимум 10 година на постојаност боје, заштитних премаза и квалитет материјала.

Обрачун свих позиција се врши према опису, а према стварно изведеним количинама радова и мерама узетим на лицу места, унетих у грађевинску књигу и потврђених од Надзорног органа и без додатака на отежане услове рада, специфичне услове локације и др.

smart design

Планирани унутрашњи радови и опис предвиђених грађевинско занатских радова на санацији унутршњости објекта

У скалду са уоченим недостацима наведеним у овом техничком опису у Објекту Б је потребно је исвести следеће радове:

- **У делу анекса** предвиђена је санација и адаптација свлачионица. Потребно је прилагодити свачионице начину коришћења, повећати простор за пресвлачење, а у дну просторије преградити део за туширање и поставити два умиваоника. У графичкој документацији у постојећем стању су црвеном бојом означени зидови који се руше а у новопројектованом стању су приказани нови преградни зидови. Најпре је потребно срушити зид који дели свалчионицу на два дела заједно са бетонским коритом где се тренутно налазе точећа места. Инсталације водовода и канализације извести у свему према пројекту водовода и канализације. Ови радови су предвиђени у обе свлачионице. Предвиђено је такође рушење корита са точећим местима у ходину и на месту тога постављање умиваоника у складу са цртежима новопројектованог стања.

- У овом делу објекта предвиђена је комплетна замена подних облога уз извођење свих изолација и равнајућих слојева. Зидове обрадити у складу са новопројектованим стањем.

- **У делу централне фискултурне сале** потребно је припремити простор и заштитити спортске реквизите и другу опрему. Демонтирати јединице климе и калорифере и друге опреме која је причвршћена на зидове.

- Потребно је заменити комплетан спортски под а затим исцртати линије терена за спотрове за које се сала користи.

- Санирати зидове где су примећене пукотине и неравнине, а затим обрадити, малтерисати, глетовати и бојити комплетну зидну површину. На деловима зидова који су у добром стању, потребно је зид припремити за кречење и бојити полдисперзијом или масном бојом у боји у складу са изворним стањем објекта.

- Комплетан плафон у центалној цали обложити гипскартонским плочама на подконструкцији, затим исти глетовати и кречити у боји по избору пројектанта.

- Предвиђено је чишћење и бојење радијатора. Радијаторе је потребно демонтирати како би се обрадили зидови иза радијатора, а зарим исте очистити обојити и вратити на своје место уз евентуалну замену вентила који су дотајали.

- Демонтажа, исправљање шмирглање и бојење заштитне решетке на прозорима

- Демонажа постојеће столарије, одлагање и складиштење на месту које одреди инвеститор
- Уградња нове столарије и браварије и замена монтажних преградних зидова.

Електроинсталације

Пројектом електоринсталација предвиђена је санација постојећих инсталација и развод нових у складу са изменама које су дата у новопројектованом стању.

Инсталације водовода канализације и хидрантске мреже

Инсталације водовода, канализације и хидрантске мреже су приказане засебним пројектом и њиме су предвиђени радови на замени свих делова мреже који су дотрајали и нефукционални. У постојећем стању је снимљена постојећа хидрантска мрежа која је упореби, уз сталне провере њене функционалности од стране надлежне службе. Хидрантска мрежа ће бити пројектом проверена и допуњена по потреби.

Термотехичке инсталације

Пројектом машинских инсталаиција приказано је постојеће стање инсталација грејања објекта које функционише уредно. Предвиђено је чишћење и бојење радијатора и уз замену вентила тамо где је то потребно.

ИНЖЕЊЕРСКА КОМОРА СРБИЈЕ
Радмило М. Спасић
дипл. инж. арх.
300 К572 11
ОДГОВОРНИ ПРОЈЕКТАНТ

1.5.3. ТЕХНИЧКИ ОПИС - ОБЈЕКАТ Ц – дворишни објекат – кухиња са трпезаријом, школска амбуланта, медијатека кабинет уметности и просторија за продужени боравак деце

Објекат Ц коме се приступа из школског двориштa из Ул Саве Немањића, је по периоду изградње најновији објекат у школском комплеску, изведен као школска кухиња са трепзаријом и амбулантом у приземљу и медијатеком – мултифункционалном салом за школске приредбе, предавања и друге активности на првом спрату. Пројектом доградње поткровља повећан је капацитет објекта и у поткровљу овог објекта изведене две учионице које се користе као кабинети за наставу ликовне културе и уметности и у новије време једна од просотрија као просотрија за продужени боравак деце.

Објекат Ц није под заштитом завода за заштиту споменика културе, тако да је могућа комплетна енергетска санација објекта. У те сврхе је израђен Елаборат енергетске ефикасности по коме су својени слојеви зидова и подова.

<u>Опис постојећег стања</u>

ОБЈЕКАТ Ц - дворишни објекат - Стање фасаде

Детаљним прегледом спољашњости објекта уставновљено је да је фасада објекта Ц запрљана, у неким деловима су присутне неравнине и пукотине на фасади. Боја није уједначена, у нижим деловима објекта (у висини сокле) фасада је обрађена и обојена неадекватним материјалом.

Дрвена крова конструкција као и кровни покривач су у добром стању и задржавају се. Олучњаци су у добром стању, олучне вертикале потребно заменити новим.
Бетонска сокла око објекта у висини око 0.6м је оронула и потрено је санирати, као и прилазни део и степениште испред оба улаза у објекат.
Фасадна столарија је дрвена, дотрајала, прозори не дихтују, тако да комплетна фасадна столарија захтева замену новом, која задовољава савремене савремене стандарде по питању задржавања топлоте.

Улазна врата са порталом су дотрајала, потребно их је заменити. Надстрешнице изнад улазног дела је покривена ребрастим лимом без адекватних опшивки.

Прилазно степениште је оштећено, постојећа керамика је попуцала и отпала са газишта, није постављена ограда.

ОБЈЕКАТ Ц - дворишни објекат - Стање унутрашњости објекта

Прегледом унутрашњости објекта уочени су следећи недостаци:
У делу кухиње са трпезаријом

- У улазном делу су точећа места која нису у функцији.

- Подне плоче у делу трпезарије су неравне и оштећене, тешко их је очистити јер се у шупљинама скупља прљавштина и бактерије, што је проблем обзиром да је просторија намењена боравку и исхрани деце.

- Зидове и плафони су неравни и у неким деловима изњуспани. На зидовима су закачени каблови. .
- Потребна је санација мокрог чвора у делу кухиње, ако и саме кухиње.

- Стање унутрашње столарије је лоше, врата не належи на штокове, и потребно их је заменити. На неким вратима је стакелна испуна поломљена.

У другом делу приземља је улазни део са мокруим чвором и школском амбулантом. Тај део објекта је потребнно санирати.

- На степеништу које представља главну вертикалну комуникацију потребно је заменити ограду целом дужином степенишних крака и на спгатовима.

- Тоалет у приземљу је потребно санирати, керамика је првобитна, плочице су попуцале, санитарије су дотрајале и потребна је замена исте.
- На првом спрату објекта налази се медијатека и мултифункционална сала са бином.
  Под је обложен винил облогом, зидови су запрљани и површински оштећени. Столарија је као и у целом објекту у лошем стању. Обзиром да је ово сала са бином где се одржавају приредбе и друге манифестације потребно је приликом замене столарије предвидети засторе којима би се на једноставан и ефикасан анчин сала замрачила.
- Радијатори су запрљани.
- Просторија којој се приступа из сале је у лошем стању и потребно је санирати.

- У поткровљу су смештене све учионице. Једна од учионица је повезана са просторијом која у једном делу служи као остава а у другом је изведен мокри чвок који није у функцији.
- Право стање преградних зидава може се видети тек по уклањању полица и наставних средстава која покривају велики део зидне површине. Услучају да су зидови у добром стању поребно је кречење.
- Потребно је у неким деловима скинути ламерију и препремити зид за кречење.

- Подови у учионици обложени линолеумом, преко неравне подлоге. Подна је у неким деловима замењена тако да није у целој просотрији истоветна. Потребно је скинути све слојеве пода извести равнајући слој и онда поставити нову подну облогу – гранитну керамику која је погодна за простор у коме се користе наставна средсва за наставу уметности.

- Таваница и греде обложени су дрвеном облогом која је у добром стању, присутна су незнатна оштећења и у неким деловима, као натписи које је могуће очистити.

ОБЈЕКАТ Ц - дворишни објекат - Опис предвиђених радова на санацији и адаптацији фасади

- Санација објекта Ц односи се првенствено на енергетску санацију, Елаборатом енергетске ефикасности је дефинисано да се постојећи зидови облажу слојем термоизолације дебљине 12цм а потом обрађују са 3 слоја грађевинског лепка од тога два са рабиц мрежицом и завршном облогом (типа акрилпласт)**.**
- Предвуђена је обрада сокле слојем од вештачког камена
- Потребно је демонтирати ребрасти лим којим је покривена надстрешница изнад улазног дела и извести нову са свим потребним лименим опшивкама и решеним одводњавањем.
- Демонтажа олучних вертикала и постављање нових по завршетку радова на фасади у складу са цртежом новопројектованог стања.
- Демонтажа заштитних челичних ограда на прозорима у поткровљу.
- Пројектом је предвиђена замена комплетне фасадне столарије на објекту **новом алуминијомском столаријом** у свему према приложеним шемама и спецификацијама. Пројектант је предвидео фасадну столарију која има исту поделу као постојећа али са једним крилом које се отвара и по вертикали и по хотизонтали и са два фиксна крила лево и десно.
- Бојење фасаде према шеми бојења која је приложена у новопројектованом стању.

ОБЈЕКАТ Ц –- дворишни објекат - опис предвиђених грађевинско занатских радова на санацији и адаптацији објекта

Пројектним задатком потписаним од стране инвеститора, осим радова предвиђених на санацији постојећег стања објекта, дефинисани су и захтеви које се односе на адаптацију делова објекта у циљу побољшања функционалности објекта. Инвеститор је тражио да се следеће:

-Пројектом је предвиђено измештање зида са улазним вратима у школску трпезарију како би се проширио улазни део где је потребно сместити подизну платформу за особе са инвалидитетом. Зид са улазним вратима поставља се у раван са фасадом.

- потребно је да се у приземњу објекта у улазном делу код трпезарије, на месту постојећих точећих места предвидети два тоалета, један са улазом који је орјентисан према постојећем предпростору а други са супротне стране. Потребно је да се отвори улаз у објекат са супротне стране како би могло неометано да се изађе у двориште са задње стране парцеле која се граничи са парцелом цркве и да се изведе помоћно прилазно степениште.

- У улазном делу испред трпезарије је позиционирана подизна платформа(лифт) за особе са инвалидитетом. Предвиђено је прављење отвора у међуспратној конструкцији и у таваници приземља и таваници првог спрата.

-На првом спрату и у поткровљу је предиђено извођење по једаног мокрог чвора у делу поред степеништа.

- у поткровљу је у новопројектованом стању искоришћен простор у коме већ постоји мокри чвор за организацију два тоалета, једног за особе са инввалидитетом које се изводи у свему према прописима који су описани претходно у делу техничког описа

као и другог тоалета у оквиру порстрије за продужени боравак деце. У оквиру простора за продужени боравак деце плнанирана је према новопројектованом стању и мала трпезарија са кухињом на месту некадашње оставе, која је одовјена од просторије алуминијумском браваројим са стакленом испуном.

Пројектом су такође предвиђени унутрашњи грађевинско занатски радови на санацији постојећег стања објекта:

- Припрема просторија, заштита намештаја и припрема за привремено измештање.

-У приземњу је потребно заменити постојећу подну облогу у кухињи и трпезарији као и у тоалетима уз извођење свих потребних изолација и равнајућег слоја.

- Постојеће сливнике заменити новим.

- Радијаторе је потребно демонтирати, очистити офарбати и поново монтирати.

- Зидове и плафон припремити за кречење и кречити полудиспезијом у боји по избору пројектанта. Све каблове је потребно уштемовати у зидове.

- На првом спрату је предвиђена замена фасадне столарије, кречење свих зидова и плафона, бојење радијатора. Бину која је од дрвене конструкције обложена даскама је у добром стању. Подна облога у сали на првом спрату је у добром стању тако да није потребно демонтирати седишта и клупе које су причвршћене за под.

- У поткровљу у учионицама је потрено предвидети замену столарије, кречење свих зидова, фарбање радијатора, и лакирање ламперије и дрвене облоге н таваници и на гредама.

- Заменити посотојећу подну облогу од линолеума, поставити гранитну керамику.

Напомена: Приликом обрачуна се примењују се грађевинске норме, па се упусти, испусти, шембране итд посебно не развијају, нити ће се герови додавати. Третман обрачуна отвора је дат у оквиру описа саме позиције, па ће се на тај начин и примењивати. Извођач их приликом формирања цена мора узети у обзир. Сви радови који нису могли бити обухваћени или дефинисани овим пројектом изводиће се у току извођења радова, а на основу података узетих на лицу места, након подизања скеле. Извођач је обавезан да радове изводи стручном радном снагом, квалификованом за ову врсту послова, да угради квалитетне материјале и да се у току радова придржава упутстава и налога надзорног органа и свих важећих техничких прописа.

Пирот, ОДГОВОРНИ ПРОЈЕКТАНТ

Март 2017. год.

ИНЖЕЊЕРСКА КОМОРА СРБИЈЕ
Радмило М. Спасић
дипл. инж. арх.
300 К572 11
ОДГОВОРНИ ПРОЈЕКТАНТ

Радмило Спасић, дипл.инж.арх.

Лиц.бр.300 К572 11

1.5.4. ТЕХНИЧКИ ОПИС – ПАРТЕРНО РЕШЕЊЕ УРЕЂЕЊА ДВОРИШТА И НЕОМЕТАНОГ ПРИСТУПА ОСОБАМА СА ИНВАЛИДИТЕТОМ

У оквиру пројекта архитектуре израђено је решење партерног уређења дворишта у оквиру кога је предвиђено извођење спољних рампи и платоа који обезбеђују особама са инвалидитетом непометани приступ свим објектима школе.

Овим пројектом санације предвиђено је и отклањање препрека за кретање особа са инвалидитетом кроз објекате школе у скалду са ПРАВИЛНИКОМ О ТЕХНИЧКИМ СТАНДАРДИМА ПЛАНИРАЊА, ПРОЈЕКТОВАЊА И ИЗГРАДЊЕ ОБЈЕКАТА, КОЈИМА СЕ ОСИГУРАВА НЕСМЕТАНО КРЕТАЊЕ И ПРИСТУП ОСОБАМА СА ИНВАЛИДИТЕТОМ, ДЕЦИ И СТАРИМ ОСОБАМА
("Сл. гласник РС", бр. 22/2015).

Радови на партерном уређењу дворишта и неометаног приступа објектима особама са инвалидитетом

Уређење дворишта и нивелација терена је планирана тако да се омогући неометани приступ свим објектима школе. Савладавање висинске разлике између пешачке површине и прилаза до објекта врши се:

- полукружним рампама за пешаке и инвалидска колица, за висинску разлику до 60cm, што је случај са прилазом Објекту А из унутрашњег дворишта, где се постојећа метална монтажна рампа уклања као и постојећа жардињера, и у унутрашнјем дворишту се формира интерни кружни трг са мотивом пиротског ћилима у средини. По ободу кружног трга се изводи бетонска рампа у потребној дужини да би се савладала висинска разлика од максимално 60цм. Испред улаза у објекат се прави приступни плато, а око рампе је предвиђено озелењавање.

- Сличан систем платоа и полукружне рампе приењен је и у дворишном делу испред улаза у објекат Ц и улазни део који повезује објекте А и Б. Формирањем платоа улasни део објеката доведени су на исту коту са које се може неометано приступити објектима.

За облагање платоа, како кружних са рампама тако и платоа који повезује објекте Б и Ц, као и оних у оквиру уређеног појаса зеленила уз ограду који у свом центалном делу имају мотив пиротског ћилима, предвиђена је посебна врста декоративног бетона, где се камени агрегат налази изложен на самој бетонској површини, са дефинисаним спектром различитих боја и текстура. Представља робустан и трајан бетон намењен за бетонирање спољних површина.

Предности су примене оваквог материјала је: Изглед природног агрегата, могућност различитог бојења површина и исцртавања предвиђених мотива у складу са шемом која је приложена у оквиру графичког дела. Потребно је обезбедити низак степен порозности И да површина буде отпорна на дејство мраза и соли како би обезбедили издржљивост и трајност. И једна од најбитнијих ствари је да површина буде отпорна на клизање/проклизавање.

Поступак уградње:
Пре саме уградње, веома је битна чврста квалитетна припрема подлоге/тампона који би требало да буде стишљивости Мс=60МПа.
Набавка материјала и израда изложеног бетона, према узорку који је одабрао одговорни пројектант

У пасажу који води према унутрашњем дворишту са задње стране објекта А предвиђено је извођење бетонске рампе како би се у Објекат А из пасажа приступало са приближно исте коте на којој је призмље објекта јер се у том делу објекта налази подизна платформа за особе са инвалидитетом као и мокри чворови.

Озелењавање дворишта

Пројектом је предвиђено озелењавање дела дворишта према шеми уређења дворишта. Предвиђен је појас уређеног зеленила уз ограду према Тргу републике, где су планирана три мања платоа са клупицама. Клупице се изводе од армираног бетона, а седишта се облажу дрвеним даскама са заштитним премазима. Такође је предвиђено озелењавање делова дворишта уз лучне рампе које се налазе на ободу кружних платоа као и делови уз рампу.

У овиру појасева уређеног зеленије предвиђено је формиранје травњака са насипањем хумуса, сејањем траве и одржавањем травњака. Извршити набавку, утовар и довоз и разастирање плодне хумусне земље у слоју дебљине 10 цм са давањем надвишења (надмера) од 20% како би после слегања, земља заузела пројектоване коте. Извршити фино планирање, ваљање дрвеним ваљком и сетву травне смесе:
- Фестуца рубра 40 %
- Фестуца овина 30 %
- Поа пратенсис 20 %
- Трифолиум репенс 10 %

Сетву травног семена извршити равно из два унакрсна правца и то по мирном времену без падавина и ветра. По извршеној сетви семе утиснути у земљу гвозденим јежом, а потом уваљати дрвеним ваљком и извршити интезивно поливање до пуног ницања траве. Поливање наставити свакодневно до првог кошења. Прво кошење извршити косом када трава достигне висину 10-15cm а друго кошење извршити косачицом. Обрачун по м2 затрављене површине.

Пројектом је предвиђено и сађење декоративних садница у оквиру озелењених површина. Биљне врсте које се примењују задате су предмером али нису прецизно дефинисане и то су неке жбунасте биљке, саднице дрвећа и тује. Могуће је приемнити и неке друге врсте уз консутацију пројектанта а у оквиру предвиђеног буџета.

Делове дворишта који нису промењени у одоносу на постојеће стање потребно је пресвићи слојем асвалта и нивелистаи тако да се вода усмери ка предвиђеној кишној канализацији.

И коначно, превиђено је исцртавање спотрког терена у заднјем делу дворишта на асфалту, цпецијализованом бојом за хоризонтално обележавање и сигнализацију.

Унутрашњи радови на отклањању препрека за неометано кретање особа са инвалидитетом

Објекат А

Подизним платформама решено је савладавање висинске разлике унутар објекта између приземља и првог спрата у Објекту А. Платформа је планирана у делу степеништа код улаза из пасажа, на месту монтажног објекта испод степеништа који се руши. Све детаљи извођења платформе су део пројектне докуметације коју прилаже произвођач.

У истом ходнику, у непосредној близини платформе, предвиђена је адаптација тоалета, којом је планирано да се део женског тоалета прегради и адаптира у тоалет за особе са инвалидитетом. То је предвиђено у приземљу и на првом спрату. У другом делу објекта А, на првом спрату предвиђен је још један, трећи тоалет за особе са инвалидитетом, на првом спрату.

Објекат Б

Обзиром да постоји денивелација подова између Објекта А и Б, предвиђено је да се подигне кота пода у улазном делу и у ходницима и свлачионицама објекта Б како би корисници фискултурне сале имали неометан приступ објекту А, као и тоалетима за одобе са посебним потребама.

Објекат Ц

У оквиру објекта Ц као вертикална комуникација између свих спратова у објекту Ц предвиђен је лифт за особе са инвалидитетом који повезије све етаже објекта. У поткровљу објекта Ц предвиђен је тоалет за особе са инвалидитетом.

Пројектом је предвиђено извођење укупно 4 нова санитарна чвора – WC-а за особе са ивалидитетом који се налазе у Објекту А и Објекту Ц, а Корисници објекта Б могу неометано приступити тим тоалетима заваљујући хортизонталној нивелацији подова у складу са новопројектованим стањем.
Тоалети за особе са инвалидитетом су пројектовани према техничким стандардима приступачности у складу са чланом 20.
Врата су ширине светлог отвора 110 цм, која се отварају према споља; опремљена су приступачном кваком на вратима према одредбама правилника;
Планирано је да буде уграђен механизам за отварање врата споља у случају позива у помоћ, одговарајуће електричне инсталације;

ИНЖЕЊЕРСКА КОМОРА СРБИЈЕ
Радмило М. Спасић
дипл. инж. арх.
300 К572 11
ОДГОВОРНИ ПРОЈЕКТАНТ

ОДГОВОРНИ ПРОЈЕКТАНТ

Радмило Спасић, дипл.инж.арх.

Лиц.бр.300 К572 11

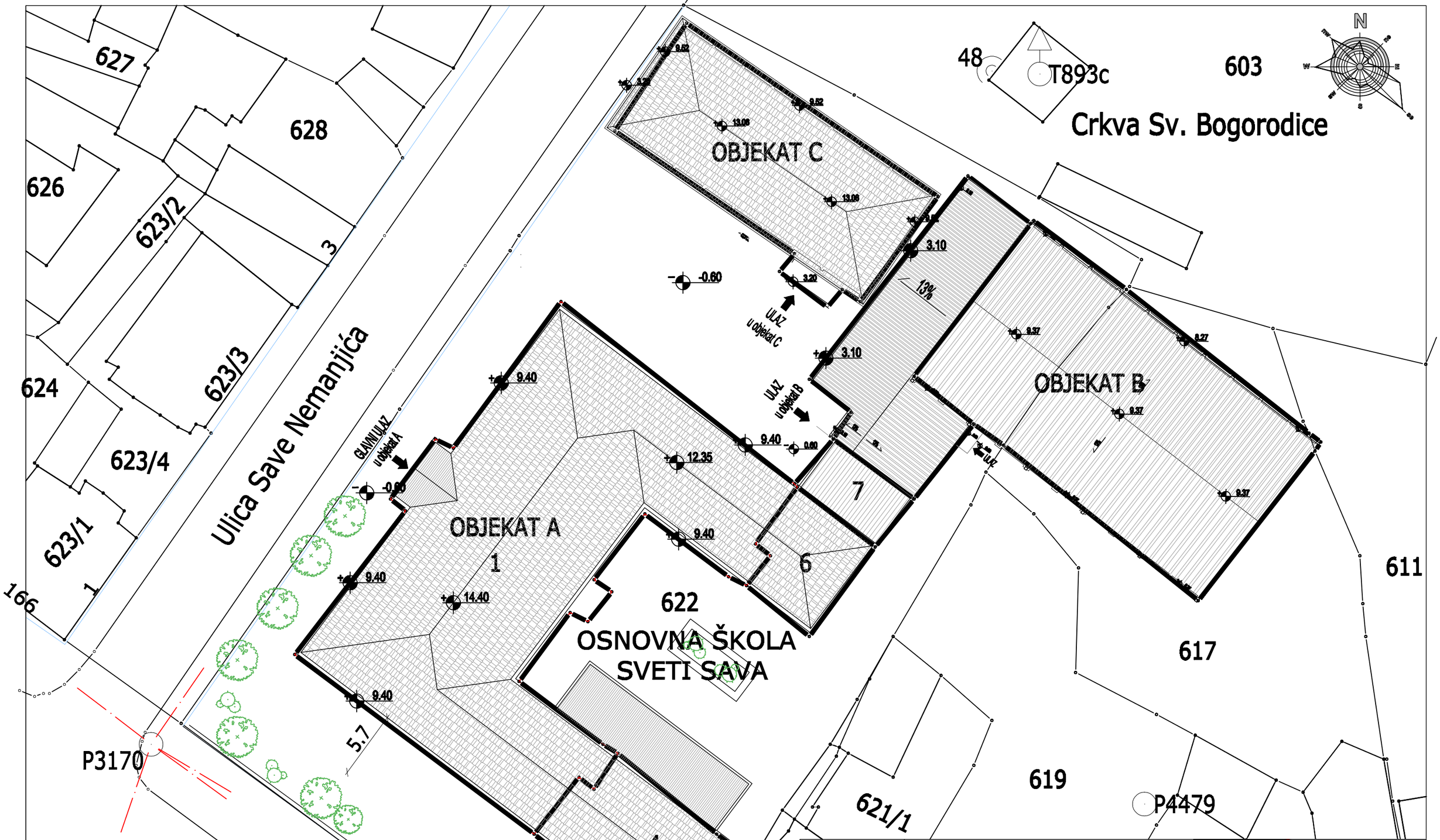

PROJEKTNA ORGANIZACIJA	SMART DESIGN ul.Jevrejska 10/11 , Pirot			smart design
OBJEKAT	O.Š. SVETI SAVA, ul.Save Nemnjića, KP 622 KO Pirot grad			
INVESTITOR	O.Š. SVETI SAVA u Pirotu			
PROJEKAT	PROJEKAT SANACIJE I ADAPTACIJE - Projekat za izvođenje (PZI)			
NAZIV I OZNAKA	1 - Projekat arhitekture		02/16 - PZI - 1	
ODGOVORNI PROJEKTANT	Radmilo Spasić, M. Arh Licenca IKS 300 K572 11			
CRTEŽ	SITUACIJA KROV POSTOJECE STANJE			
DATUM	novembar, 2017.	R 1:300	BR. LISTA 01a	

ИНЖЕЊЕРСКА КОМОРА СРБИЈЕ
Радмило М. Спасић
дипл. инж. арх.
300 К572 11
ОДГОВОРНИ ПРОЈЕКТАНТ

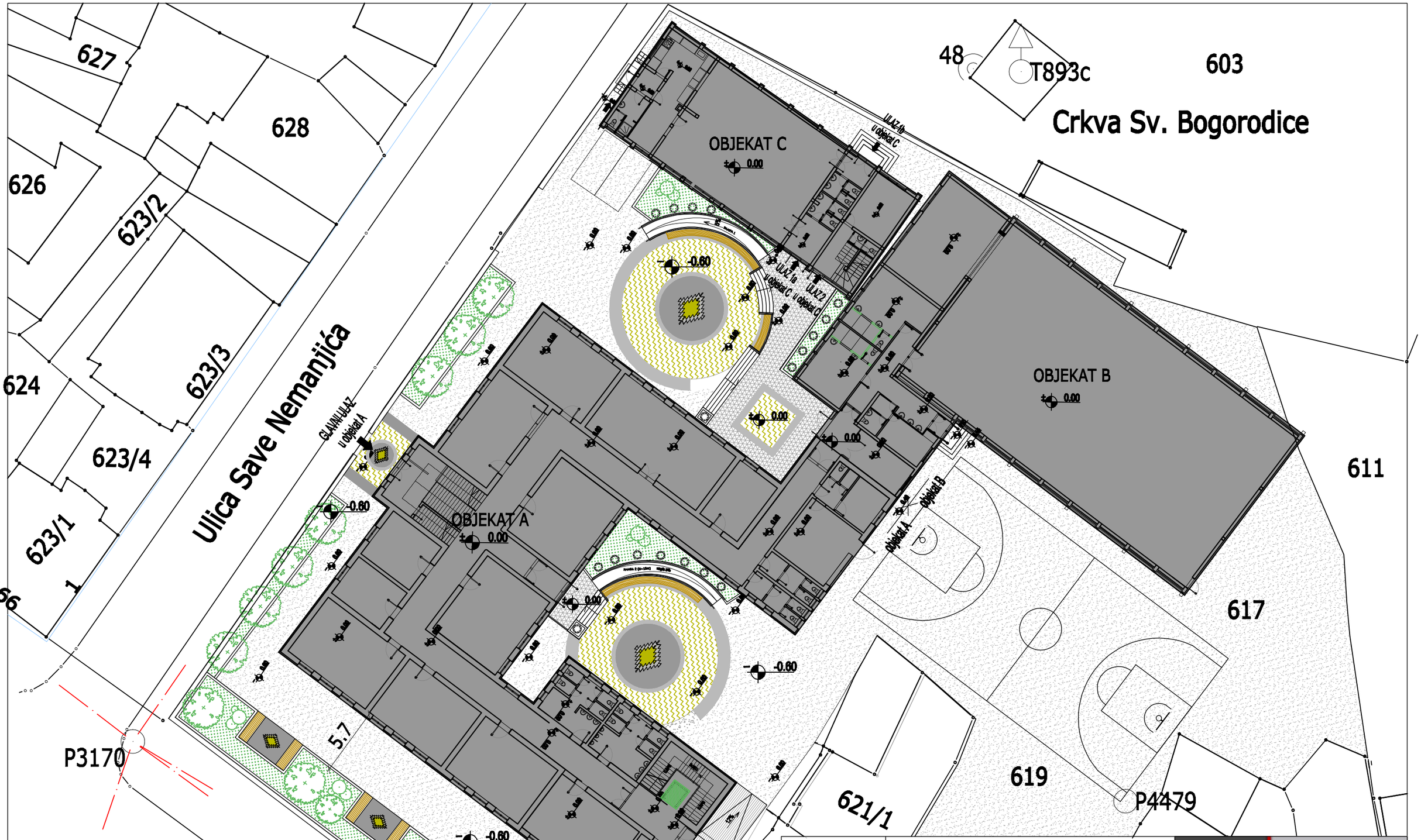

PROJEKTNA ORGANIZACIJA	SMART DESIGN ul.Jevrejska 10/11 , Pirot		
OBJEKAT	O.Š. SVETI SAVA, ul.Save Nemnjića, KP 622 KO Pirot grad		
INVESTITOR	O.Š. SVETI SAVA u Pirotu		
PROJEKAT	PROJEKAT SANACIJE I ADAPTACIJE - Projekat za izvođenje (PZI)		
NAZIV I OZNAKA	1 - Projekat arhitekture		02/16 - PZI - 1
ODGOVORNI PROJEKTANT	Radmilo Spasić, M. Arh Licenca IKS 300 K572 11		
CRTEŽ	SITUACIJA - PARTERNO RESENJE NOVOPROJEKTOVANO STANJE		
DATUM	novembar, 2017.	R 1:300	BR. LISTA 01b

smart design

ИНЖЕЊЕРСКА КОМОРА СРБИЈЕ
Радмило М. Спасић
дипл. инж. арх.
300 К572 11
ОДГОВОРНИ ПРОЈЕКТАНТ

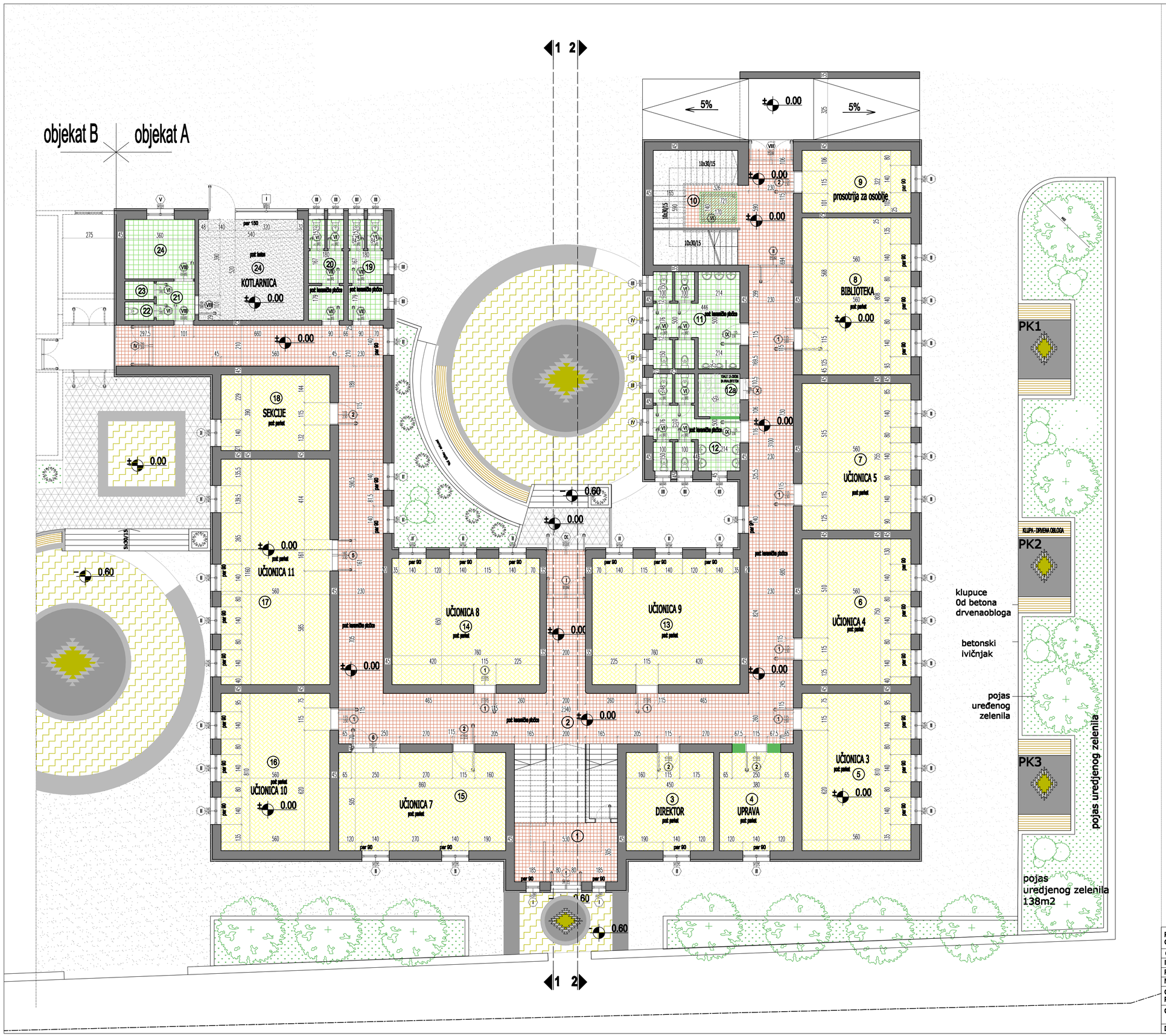

OZNAKE SPECIFIKACIJA:

- II - Spoljna stolarija
- 10 - Unutrasnja stolarija
- II - Spoljna bravarija
- 15 - Unutrasnja bravarija
- II - Spoljna aluminarija
- 10 - Unutrasnja aluminarija
- RS - Rolo vrata
- 1 - PVC stolarija
- P15 - Protivpozarna vrata
- D15 - Protivdimna vrata (bravarija)
- 18 - Luksfer prizme
- OG-1 - Ograde - OG-1

OZNAKE U PROJEKTU:

- ZI 1 OZNAKA ZIDOVA
- PS 1 OZNAKA PODOVA
- S1 OZNAKA OBJEKTA
- BR OZNAKA PROSTORIJE
- OZNAKA PRESEKA
- GRAĐEVINSKA LINIJA
- REGULACIONA LINIJA
- 0.00 / 100.00 VISINSKE KOTE U OSNOVAMA
- OL1 br 126 OZNAKA OLUČNE VERTIKALE
- ±0.00 - RELATIVNA VISINSKA KOTA
- 0.00 - APSOPLUTNA VISINSKA KOTA

LEGENDA MATERIJALA:

- ARMIRANI BETON
- MRŠAVI BETON
- CEMENTNI ESTIH
- TAMPON SLOJ ŠLJUNKA
- ŠLJUNAK ZA DRENAŽU
- TRAVA
- ZEMLJA
- GITER BLOK 19cm
- POLUBLOK 12cm
- PUNA OPEKA
- TERMOIZOLACIJA
- HIDROIZOLACIJA

NAPOMENE:
1. Pre otpočinjanja radova sve mere proveriti na licu mesta.
2. Ne premeravati crteže, kote u projektu su merodavne.
3. Visine parapeta su date od kote gotovog poda do kote zidanog dela parapeta.
4. Visine prozora su date od kote zidanog dela parapeta do kote betonskog nadprozornika.
5. Visine vrata su date od kote gotovog poda do kote betonskog nadvratnika.

OBJEKAT A - PRIZEMLJE - NOVOPROJEKTOVANO STANJE

br.	prostorija	P netto (m²)	O - obim (m')	POD (zavrs.obrada)	ZID (zavrs.obrada)	PLAFON (zavrs.obrada)
1	ulazni deo sa prijavnicom	31.39	24.80	keramika	disperzija	disperzija
2	hodnik	209.77	184.77	keramika	disperzija	disperzija
3	kancelarija - direktor	22.72	19.10	parket	disperzija	disperzija
4	kancelarija - uprava	19.19	17.70	parket	disperzija	disperzija
5	učionica 3	45.36	27.40	parket	disperzija	disperzija
6	učionica 4	42.00	26.20	parket	disperzija	disperzija
7	učionica 5	42.28	26.30	parket	disperzija	disperzija
8	biblioteka	44.84	27.26	parket	disperzija	disperzija
9	prostorija za osoblje	18.03	17.64	parket	disperzija	disperzija
10	prostor ispod stepeništa	25.67	20.50	keramika	disperzija	disperzija
11	djacki toalet - muški	20.98	35.52	keramika	keramika	disperzija
12	djacki toalet - ženski	16.03	30.68	keramika	keramika	disperzija
12a	toalet za osobe sa invalidit.	4.71	8.68	keramika	keramika	disperzija
13	učionica 9	49.02	28.10	parket	disperzija	disperzija
14	učionica 8	49.40	28.20	parket	disperzija	disperzija
15	učionica 7	43.43	27.30	parket	disperzija	disperzija
16	učionica 10	45.36	27.40	parket	disperzija	disperzija
17	učionica 11	64.96	34.40	parket	disperzija	disperzija
18	sekcije	21.84	19.00	parket	disperzija	disperzija
19	toaleti	9.03	19.54	keramika	keramika	disperzija
20	toaleti	9.03	19.54	keramika	keramika	disperzija
21	predprostor	4.00	8.00	keramika	disperzija	disperzija
22	wc	1.42	4.90	keramika	keramika	disperzija
23	tuš	1.43	4.90	keramika	keramika	disperzija
24	tehnička prostorija	11.02	13.32	keramika	keramika	disperzija
25	kotlarnica	28.08	21.20	beton	disperzija	disperzija
	Σ neto P	880.99				

ZIDA SE / MONTIRA SE

LIFT/PLATFORMA

BRGP OBJEKTA A	
prostorija	BRGP (m²)
PRIZEMLJE	1045.00
PRVI SPRAT	1059.00
	2104.00

ŠEMA OBLAGANJA PODOVA

- parket - zamena
- liveni teraco - predviđena restauracija
- keramika u hodnicima - menja se
- keramika u toaletima - menja se
- beton u kotlarnici - dodaje se sloj betona
- busen trave

PROJEKTNA ORGANIZACIJA	SMART DESIGN ul.Jevrejska 10/11 , Pirot		smart design
OBJEKAT	O.Š. SVETI SAVA, ul.Save Nemnjića, KP 622 KO Pirot grad		
INVESTITOR	O.Š. SVETI SAVA u Pirotu		
PROJEKAT	PROJEKAT SANACIJE I ADAPTACIJE - Projekat za izvođenje (PZI)		
NAZIV I OZNAKA	1 - Projekat arhitekture	02/16 - PZI - 1	
ODGOVORNI PROJEKTANT	Radmilo Spasić, M. Arh Licenca IKS 300 K572 11		
CRTEŽ	OBJEKAT A -NOVOPROJEKTOVANO STANJE OSNOVA PRIZEMLJA		
DATUM	novembar, 2017.	R 1:100	BR. LISTA 02a

Радмило М. Спасић

OZNAKE SPECIFIKACIJA:

- II - Spoljna stolarija
- 10 - Unutrasnja stolarija
- II - Spoljna bravarija
- 15 - Unutrasnja bravarija
- II - Spoljna aluminarija
- 10 - Unutrasnja aluminarija
- RI - Rolo vrata
- 1 - PVC stolarija
- P15 - Protivpozarna vrata
- D15 - Protivdimna vrata (bravarija)
- 16 - Lukefer prizme
- OG-1 - Ograde - OG-1

OZNAKE U PROJEKTU:

- OZNAKA ZIDOVA
- PS 1 - OZNAKA PODOVA
- S1 - OZNAKA OBJEKTA
- BR - OZNAKA PROSTORIJE
- 1 - OZNAKA PRESEKA
- GRAĐEVINSKA LINIJA
- REGULACIONA LINIJA
- ±0.00 / 100.00 - VISINSKE KOTE U OSNOVAMA
- OL1 br 26 - OZNAKA OLUČNE VERTIKALE
- ±0.00 - RELATIVNA VISINSKA KOTA
- 0.00 - APSOPLUTNA VISINSKA KOTA

LEGENDA MATERIJALA:

- ARMIRANI BETON
- MRŠAVI BETON
- CEMENTNI ESTIH
- TAMPON SLOJ ŠLJUNKA
- ŠLJUNAK ZA DRENAŽU
- TRAVA
- ZEMLJA
- GITER BLOK 19cm
- POLUBLOK 12cm
- PUNA OPEKA
- TERMOIZOLACIJA
- HIDROIZOLACIJA

NAPOMENE:
1. Pre otpočinjanja radova sve mere proveriti na licu mesta.
2. Ne premeravati crteže, kote u projektu su merodavne.
3. Visine parapeta su date od kote gotovog poda do kote zidanog dela parapeta.
4. Visine prozora su date od kote zidanog dela parapeta do kote betonskog nadprozornika.
5. Visine vrata su date od kote gotovog poda do kote betonskog nadvratnika.

OBJEKAT A - PRVI SPRAT - NOVOPROJEKTOVANO STANJE

br.	prostorija	P netto (m²)	O - obim (m')	POD (zavrs.obrada)	ZID (zavrs.obrada)	PLAFON (zavrs.obrada)
1	podest	16.16	16.70	keramika	disperzija	disperzija
1a	stepenište	21.47	18.70	kamen	disperzija	disperzija
2	hodnik	180.79	154.72	keramika	disperzija	disperzija
3	učionica 18 - informatika	43.43	27.30	parket	disperzija	disperzija
4	učionica 17 - tehničko ob.	45.36	27.40	parket	disperzija	disperzija
5	učionica 16 - istorija	42.00	26.20	parket	disperzija	disperzija
6	učionica 15 - srpski jezik	42.28	26.30	parket	disperzija	disperzija
7	učionica 14 - matematika	45.25	27.36	parket	disperzija	disperzija
8	učionica 13 - fizika	36.79	24.34	parket	disperzija	disperzija
9	labiratorija - fizika	7.13	10.80	parket	disperzija	disperzija
10	stepenište	19.49	26.05	teraco	disperzija	disperzija
11	djacki toalet - muški	20.98	35.52	keramika	keramika	disperzija
12	djacki toalet - ženski	16.03	30.68	keramika	keramika	disperzija
12a	toalet za osobe sa inaliditet.	4.71	8.68	keramika	keramika	disperzija
13	učionica 22 - matematika	49.40	28.20	parket	disperzija	disperzija
14	nastavnička kancelarija	46.28	27.24	parket	disperzija	disperzija
14a	čajna kuhinja	5.65	9.55	keramika	disperzija/ keramika	disperzija
14b	nova kancelarija	10.89	13.59	parket	disperzija	disperzija
15	sekretar	26.92	20.76	parket	disperzija	disperzija
16	učionica 21 - biologija	46.46	28.50	parket	disperzija	disperzija
17	učionica 19 - hemija	41.76	26.11	parket	disperzija	disperzija
17a	učionica 19 - laboratorija	16.56	17.11	vinilploče	disperzija	disperzija
18	učionica 20 - francuski jezik	44.80	27.20	parket	disperzija	disperzija
19	toalet za osove sa invaliditetom	6.63	10.42	keramika	disperzija	disperzija
19'	sanitarna ostava	4.48	8.48	keramika	disperzija	disperzija
20	toaleti	11.91	25.05	keramika	keramika	disperzija
21	toaleti	15.21	28.81	keramika	keramika	disperzija
22	toalet	2.18	7.02	keramika	keramika	disperzija
23	toalet	2.16	6.98	keramika	keramika	disperzija
	Σ neto P	873.74				

ZIDA SE / MONTIRA SE

LIFT/PLATFORMA

BRGP OBEJKTA A	
prostorija	BRGP (m²)
PRIZEMLJE	1045.00
PRVI SPRAT	1059.00
	2104.00

ŠEMA OBLAGANJA PODOVA

- parket - zamena
- liveni teraco - predviđena restauracija
- keramika u hodnicima - menja se
- keramika u toaletima - menja se
- beton u kotlarnici - dodaje se novi sloj betona

PROJEKTNA ORGANIZACIJA	SMART DESIGN ul.Jevrejska 10/11 , Pirot		smart design
OBJEKAT	O.Š. SVETI SAVA, ul.Save Nemnjića, KP 622 KO Pirot grad		
INVESTITOR	O.Š. SVETI SAVA u Pirotu		
PROJEKAT	PROJEKAT SANACIJE I ADAPTACIJE - Projekat za izvođenje (PZI)		
NAZIV I OZNAKA	1 - Projekat arhitekture	02/16 - PZI - 1	
ODGOVORNI PROJEKTANT	Radmilo Spasić, M. Arh Licenca IKS 300 K572 11		
CRTEŽ	OBJEKAT A - NOVOPROJEKTOVANO STANJE OSNOVA PRIZEMLJA		
DATUM	novembar, 2017.	R 1:100	BR. LISTA 03a

Радмило М. Спасић

NOVOPROJEKTOVANO STANJE:

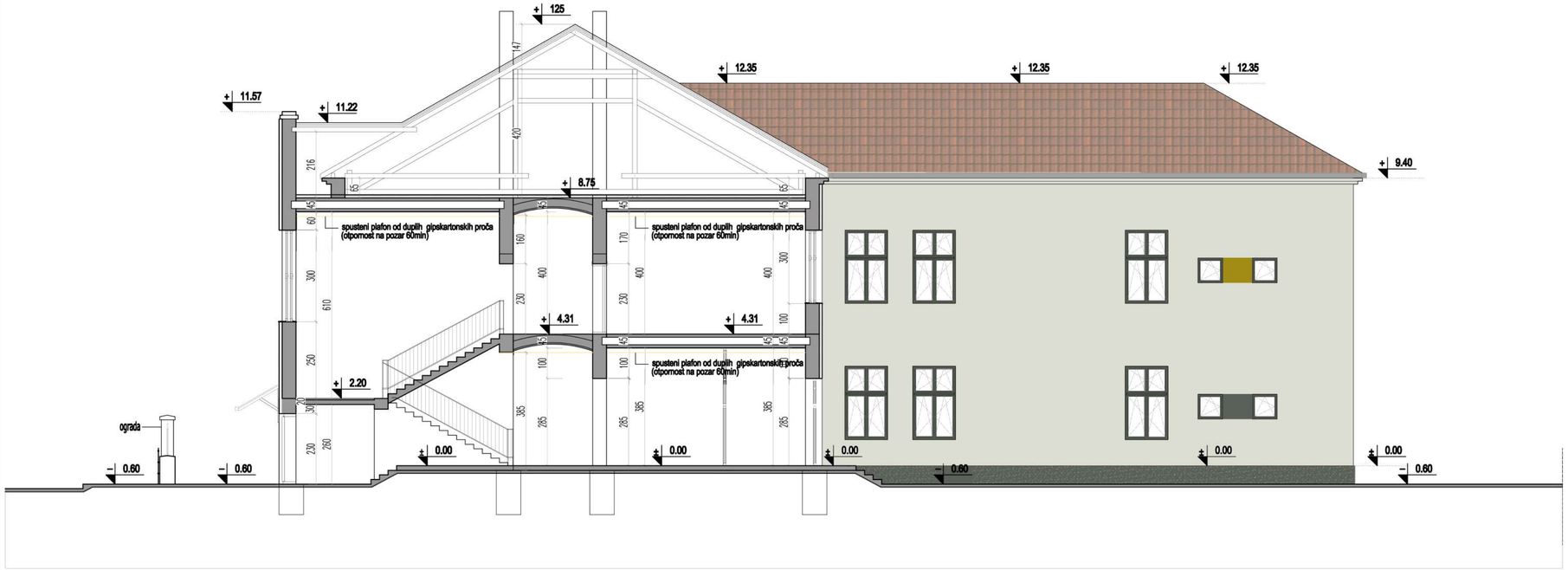

DETALJ TAVANSKE KONSTRUKCIJE
iznad 1.sprata

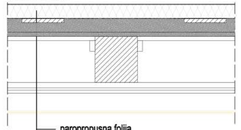

- paropropusna folija
- mineralna vuna d=15,0cm
- drvena obloga
- zemlja
- postojeća međuspratna konstrukcija (drvena obloga, vazdušni sloj, drvena obloga, ploče prošivene trske,produžni malter 1900)
- spusteni plafon od duplih gipskartonskih proča (otpornost na pozar 60min)

DETALJ MEĐUSPRATNE KONSTRUKCIJE U UČIONICAMA
1.sprat

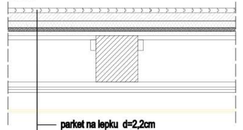

- parket na lepku d=2,2cm
- cementna košuljica d=4,0cm
- PVC folija
- ekstrudirani polistiren d=2,0cm
- OSB ploce
- postojeća međuspratna konstrukcija (drvena obloga, vazdušni sloj, drvena obloga, ploče prošivene trske,produžni malter 1900)
- spusteni plafon od duplih gipskartonskih proča (otpornost na pozar 60min)

DETALJ MEĐUSPRATNE KONSTRUKCIJE U HODNICIMA
1.sprat

- granitna keramika na lepku d=1,0cm
- cementna košuljica d=4,0cm
- PVC folija
- ekstrudirani polistiren d=2,0cm
- OSB ploce
- postojeća međuspratna konstrukcija (drvena obloga, vazdušni sloj, drvena obloga, ploče prošivene trske,produžni malter 1900)
- spusteni plafon od duplih gipskartonskih proča (otpornost na pozar 60min)

DETALJ SLOJEVA PODA NA TLU U UČIONICAMA
- prizemlje

- parket na lepku d=2,2cm
- beton sa kamenim agregatima d=4,0cm
- PVC folija
- ekstrudirani polistiren d=5,0cm
- hidroizolacija-bitumenska lepenka
- beton sa kamenim agregatima d=8,0cm
- šljunak suvi d=10,0cm

DETALJ SLOJEVA PODA U HODNICIMA
- prizemlje

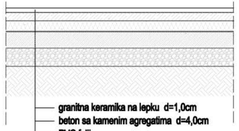

- granitna keramika na lepku d=1,0cm
- beton sa kamenim agregatima d=4,0cm
- PVC folija
- ekstrudirani polistiren d=5,0cm
- hidroizolacija-bitumenska lepenka
- beton sa kamenim agregatima d=8,0cm
- šljunak suvi d=10,0cm

ŠEMA BOJENJA FASADE I MATERIJALIZACIJA

- RAL 7009 GREEN GREY
- RAL 1027 CURRY
- RAL 9002 GREY WHITE
- VEŠTAČKI KAMEN 7009 GREEN GREY

napomena: pre bojenja fasade potrebno je napraviti probne uzorke predviđenih boja na fasadi i tek u saglasnost projektanta i stručnog nadzora naneti završni fasadni sloj na fasadu.

NAPOMENA:
PRE POČETAKA RADOVA SKINUTI SVE SLOJEVE PODA
I UTVRSITI STANJE MEDJUSPRATNE KONSTRUKCIJE I UZ SAGLASNOST STRUČNOG NADZORA SPROVESTI PREDVIĐENE RADOVE

PROJEKTNA ORGANIZACIJA	SMART DESIGN ul.Jevrejska 10/11 , Pirot		
OBJEKAT	O.Š. SVETI SAVA, ul.Save Nemnjića, KP 622 KO Pirot grad		
INVESTITOR	O.Š. SVETI SAVA u Pirotu		
PROJEKAT	PROJEKAT SANACIJE I ADAPTACIJE - Projekat za izvođenje (PZI)		
NAZIV I OZNAKA	1 - Projekat arhitekture	02/16 - PZI - 1	
ODGOVORNI PROJEKTANT	Radmilo Spasić, M. Arh Licenca IKS 300 K572 11		
CRTEŽ	OBJEKAT A - NOVOPROJEKTOVANO STANJE PRESEK 1-1 I DVORIŠNA FASADA		
DATUM	novembar, 2017.	R 1:100	BR. LISTA 05a

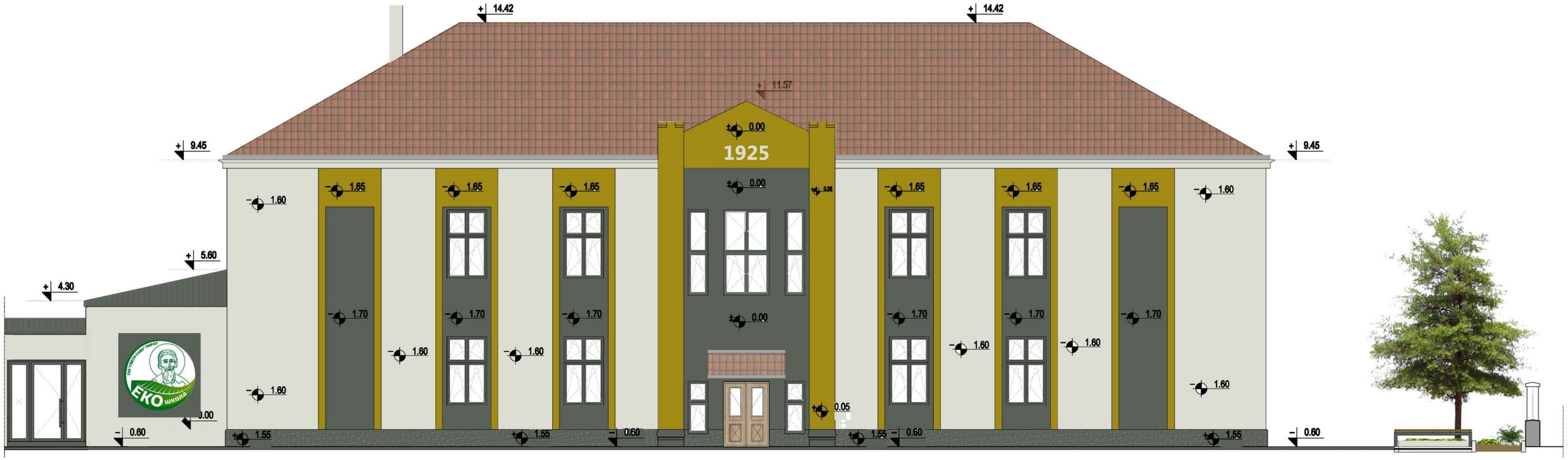

ŠEMA BOJENJA FASADE I MATERIJALIZACIJA

- RAL 7009 GREEN GREY
- RAL 1027 CURRY
- RAL 9002 GREY WHITE
- VEŠTAČKI KAMEN RAL 7009 GREEN GREY

napomena: pre bojenja fasade potrebno je napraviti probne uzorke predviđenih boja na fasadi i tek u saglasnost projektanta i stručnog nadzora naneti završni fasadni sloj na fasadu.

PROJEKTNA ORGANIZACIJA	SMART DESIGN ul.Jevrejska 10/11 , Pirot		smart design
OBJEKAT	O.Š. SVETI SAVA, ul.Save Nemnjića, KP 622 KO Pirot grad		
INVESTITOR	O.Š. SVETI SAVA u Pirotu		
PROJEKAT	IDEJNI PROJEKAT SANACIJE I ADAPTACIJE (IDP)		
NAZIV I OZNAKA	1 - Projekat arhitekture		02/16 - IDP - 1
ODGOVORNI PROJEKTANT	Radmilo Spasić, M. Arh Licenca IKS 300 K572 11		
CRTEŽ	OBJEKAT A - NOVOPROJEKTOVANO STANJE FASADA IZ ULICE SAVE NEMANJIĆA		
DATUM	novembar, 2017.	R 1:100	BR. LISTA 07a

Радмило М. Спасић

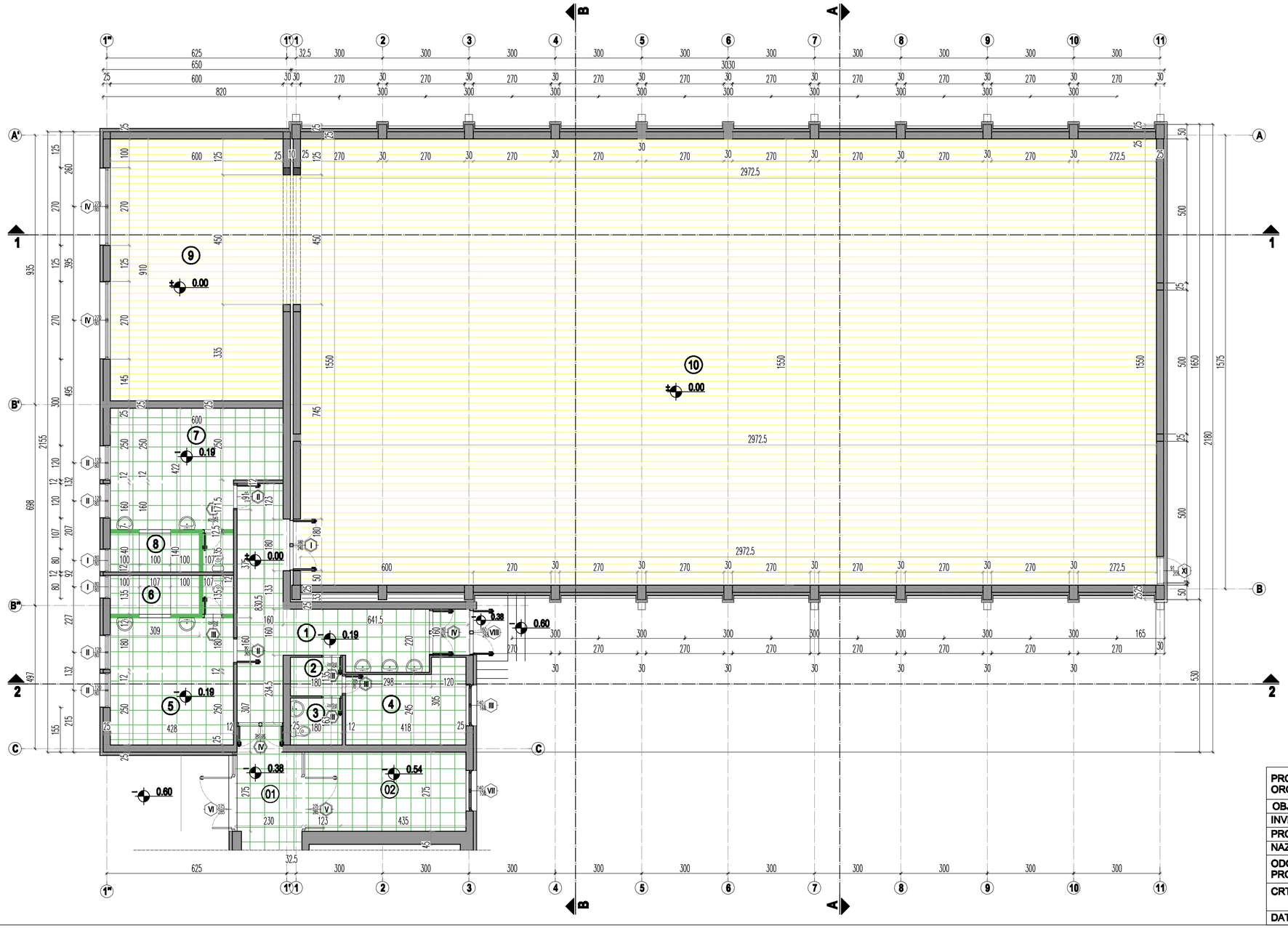

OZNAKE SPECIFIKACIJA:

- II - Spoljna stolarija
- IS - Unutrasnja stolarija
- II - Spoljna bravarija
- IS - Unutrasnja bravarija
- II - Spoljna aluminarija
- IS - Unutrasnja aluminarija
- RS - Rolo vrata
- 1 - PVC stolarija
- P15 - Protivpozarna vrata
- D15 - Protivdimna vrata (bravarija)
- 1/R - Lukafer prizme
- OG-1 - Ograde - OG-1

OZNAKE U PROJEKTU:

- ZI1 - OZNAKA ZIDOVA
- PS 1 - OZNAKA PODOVA
- S1 - OZNAKA OBJEKTA
- BR - OZNAKA PROSTORIJE
- 1 - OZNAKA PRESEKA
- GRAĐEVINSKA LINIJA
- REGULACIONA LINIJA
- ±0.00 / 100.00 - VISINSKE KOTE U OSNOVAMA
- OL1/150 - OZNAKA OLUČNE VERTIKALE
- ±0.00 - RELATIVNA VISINSKA KOTA
- 0.00 - APSOLUTNA VISINSKA KOTA

LEGENDA MATERIJALA:

- ARMIRANI BETON
- MRŠAVI BETON
- CEMENTNI ESTIH
- TAMPON SLOJ ŠLJUNKA
- ŠLJUNAK ZA DRENAŽU
- TRAVA
- ZEMLJA
- GITER BLOK 19cm
- POLUBLOK 12cm
- PUNA OPEKA
- TERMOIZOLACIJA
- HIDROIZOLACIJA

NAPOMENE:
1. Pre otpočinjanja radova sve mere proveriti na licu mesta.
2. Na premeravati crteže, kote u projektu su merodavne.
3. Visine parapeta su date od kote gotovog poda do kote zidanog dela parapeta.
4. Visine prozora su date od kote zidanog dela parapeta do kote betonskog nadprozornika.
5. Visine vrata su date od kote gotovog poda do kote betonskog nadvratnika.

FISKULTURNA SALA SA ANEKSOM						
br.	prostorija	P netto (m²)	O - obim (m')	POD (zavrs.obrada)	ZID (zavrs.obrada)	PLAFON (zavrs.obrada)
ulazni deo						
01	hodnik	6.32	10.10	beton	fasadna boja	ploče na podkons.
02	ostava	15.35	16.66	beton	f. boja / f. opeka	ploče na podkons.
Σ P ulaznog dela		21.67				
aneks						
1	hodnik	26.83	35.76	granitna keramika	polu-disperzia	polu-disperzia
2	predprostor	2.43	6.30	granitna keramika	polu-disperzia	polu-disperzia
3	toalet	2.93	6.86	granitna keramika	keramika	polu-disperzia
4	kancelarija	10.96	14.46	granitna keramika	polu-disperzia	polu-disperzia
5	svlačionica - muška	12.75	17.40	granitna keramika	polu-disperzia	polu-disperzia
5a	wc uz svlačionicu	1.50	4.94	granitna keramika	keramika	polu-disperzia
6	toaletni deo sa tus kabinama	10.41	13.06	granitna keramika	keramika	polu-disperzia
7	svlacionica - ženska	16.84	20.44	granitna keramika	polu-disperzia	polu-disperzia
7a	wc uz svlačionicu	1.50	4.94	granitna keramika	keramika	polu-disperzia
8	toalet sa tus kabinama	9.78	12.66	granitna keramika	keramika	polu-disperzia
9	sala za rekvizite	57.30	30.20	parket-sporski pod	polu-disperzia	polu-disperzia
Σ P aneksa		153.25				
fiskulturna sala sa salom za rekvizite						
10	fiskulturna sala	460.74	90.45	parket-sporski pod	polu-disperzia	drvana obloga-lameirija
Σ fiskulturne sale		460.74				
Σ neto P fiskulturne sala sa aneksom		635.65				

BRGP OBJEKTA B	
BRGP aneksa	201.00
BRGP fiskulturne sale	502.00
Σ neto P fiskulturne sala sa aneksom	703.00

ŠEMA OBLAGANJA PODOVA

- parket - predviđena zamena
- nova granitna keramika
- zida se

PROJEKTNA ORGANIZACIJA	SMART DESIGN ul.Jevrejska 10/11 , Pirot		smart design
OBJEKAT	O.Š. SVETI SAVA, ul.Save Nemanjića, KP 622 KO Pirot grad		
INVESTITOR	O.Š. SVETI SAVA u Pirotu		
PROJEKAT	PROJEKAT SANACIJE I ADAPTACIJE - Projekat za izvodjenje (PZI)		
NAZIV I OZNAKA	1 - Projekat arhitekture	02/16 - PZI - 1	
ODGOVORNI PROJEKTANT	Radmilo Spasić, M. Arh Licenca IKS 300 K572 11		
CRTEŽ	OBJEKAT B - NOVOPROJEKTOVANO STANJE OSNOVA PRIZEMLJA		
DATUM	novembar 2017.	R 1:100	BR. LISTA 02a

INŽENJERSKA KOMORA SRBIJE
Радмило М. Спасић
дипл. инж. арх.
300 K572 11
ОДГОВОРНИ ПРОЈЕКТАНТ

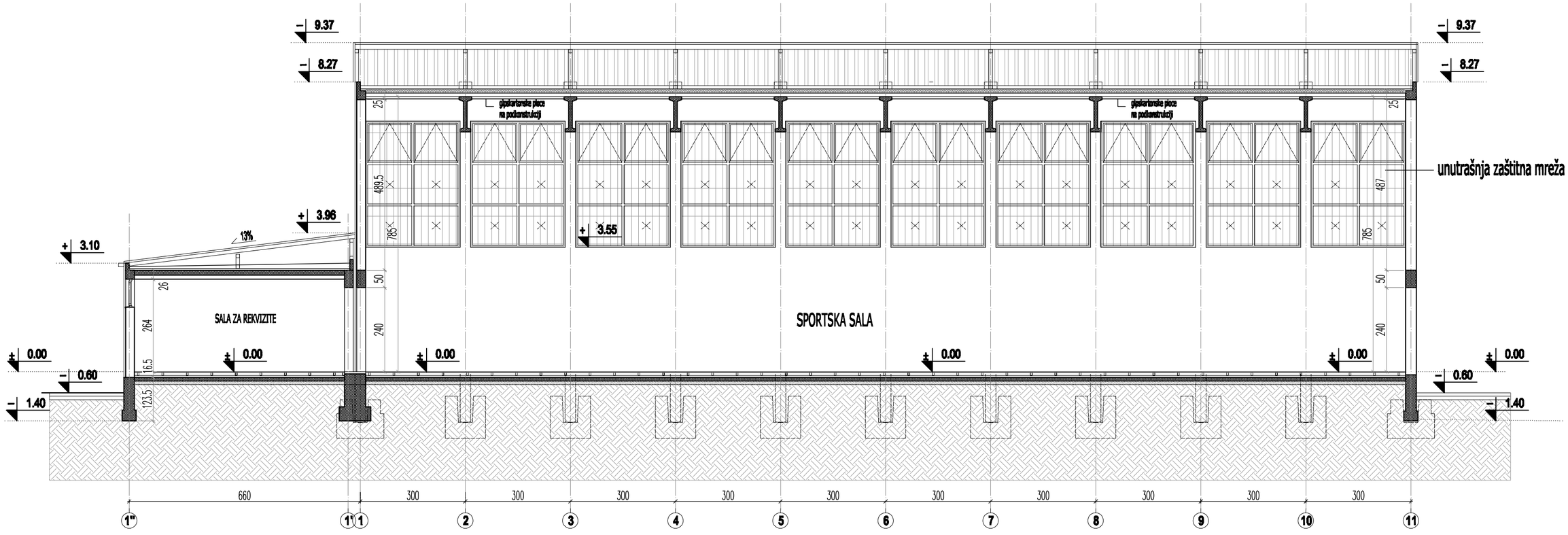

ARMIRANI BETON
CEMENTNI ESTIH
BOJENA FASADA
ZEMLJA
FASADNA OPEKA
NATUR BETON
REBRASTI LIM

PROJEKTNA ORGANIZACIJA	SMART DESIGN ul.Jevrejska 10/11 , Pirot		
OBJEKAT	O.Š. SVETI SAVA, ul.Save Nemanjića, KP 622 KO Pirot grad		
INVESTITOR	O.Š. SVETI SAVA u Pirotu		
PROJEKAT	PROJEKAT SANACIJE I ADAPTACIJE - Projekat za izvodjenje (PZI)		
NAZIV I OZNAKA	1 - Projekat arhitekture		02/16 - PZI - 1
ODGOVORNI PROJEKTANT	Radmilo Spasić, M. Arh Licenca IKS 300 K572 11		
CRTEŽ	OBJEKAT B - NOVOPROJEKTOVANO STANJE PRESEK 1-1		
DATUM	novembar 2017.	R 1:100	BR. LISTA 05a

smart design

ИНЖЕЊЕРСКА КОМОРА СРБИЈЕ
Радмило М. Спасић
дипл. инж. арх.
300 К572 11
ОДГОВОРНИ ПРОЈЕКТАНТ

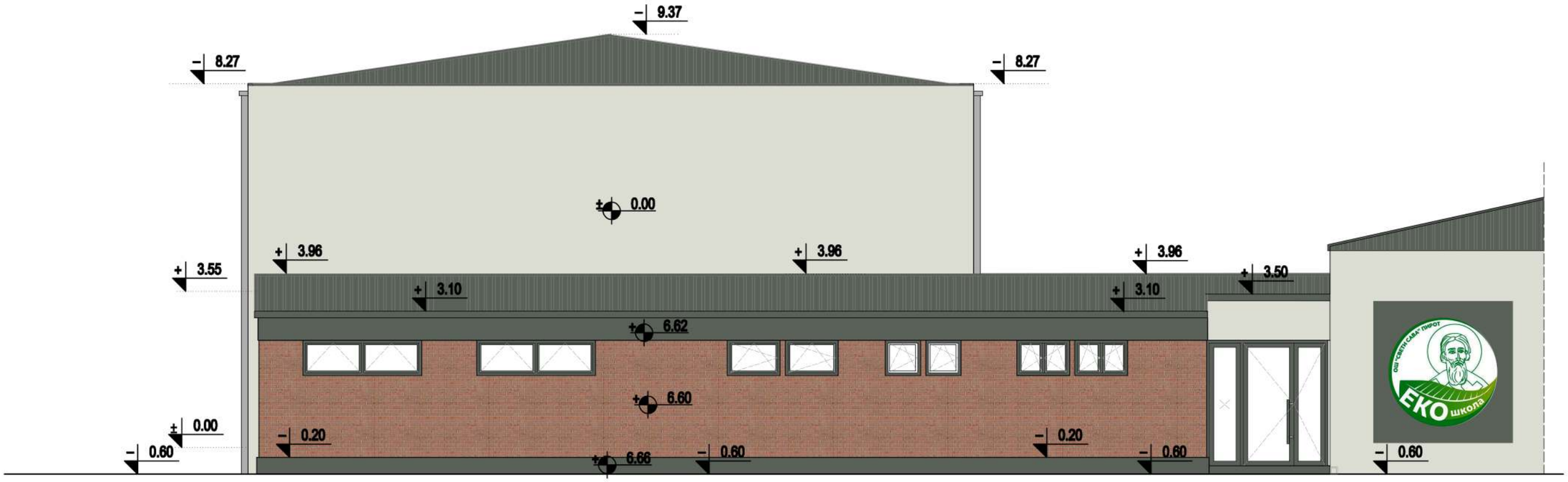

ŠEMA BOJENJA FASADE I MATERIJALIZACIJA

- RAL 7009 GREEN GRAY
- RAL 9002 GRAY WHITE
- FASADNA OPEKA
- VEŠTAČKI KAMEN RAL 7009 GREEN GRAY
- REBRASTI LIM RAL 7009 GREEN GRAY

napomena: pre bojenja fasade potrebno je napraviti probne uzorke predviđenih boja na fasadi i tek u saglasnost projektanta i stručnog nadzora naneti završni fasadni sloj na fasadu.

PROJEKTNA ORGANIZACIJA	SMART DESIGN ul.Jevrejska 10/11 , Pirot		smart design
OBJEKAT	O.Š. SVETI SAVA, ul.Save Nemanjića, KP 622 KO Pirot grad		
INVESTITOR	O.Š. SVETI SAVA u Pirotu		
PROJEKAT	PROJEKAT SANACIJE I ADAPTACIJE - Projekat za izvođenje (PZI)		
NAZIV I OZNAKA	1 - Projekat arhitekture		02/16 - PZI - 1
ODGOVORNI PROJEKTANT	Radmilo Spasić, M. Arh Licenca IKS 300 K572 11		
CRTEŽ	OBJEKAT B - POSTOJEĆE STANJE IZGLED IZ DVORIŠTA		
DATUM	novembar 2017.	R 1:200	BR. LISTA 10a

ИНЖЕЊЕРСКА КОМОРА СРБИЈЕ
Радмило М. Спасић
дипл. инж. арх.
300 K572 11
ОДГОВОРНИ ПРОЈЕКТАНТ

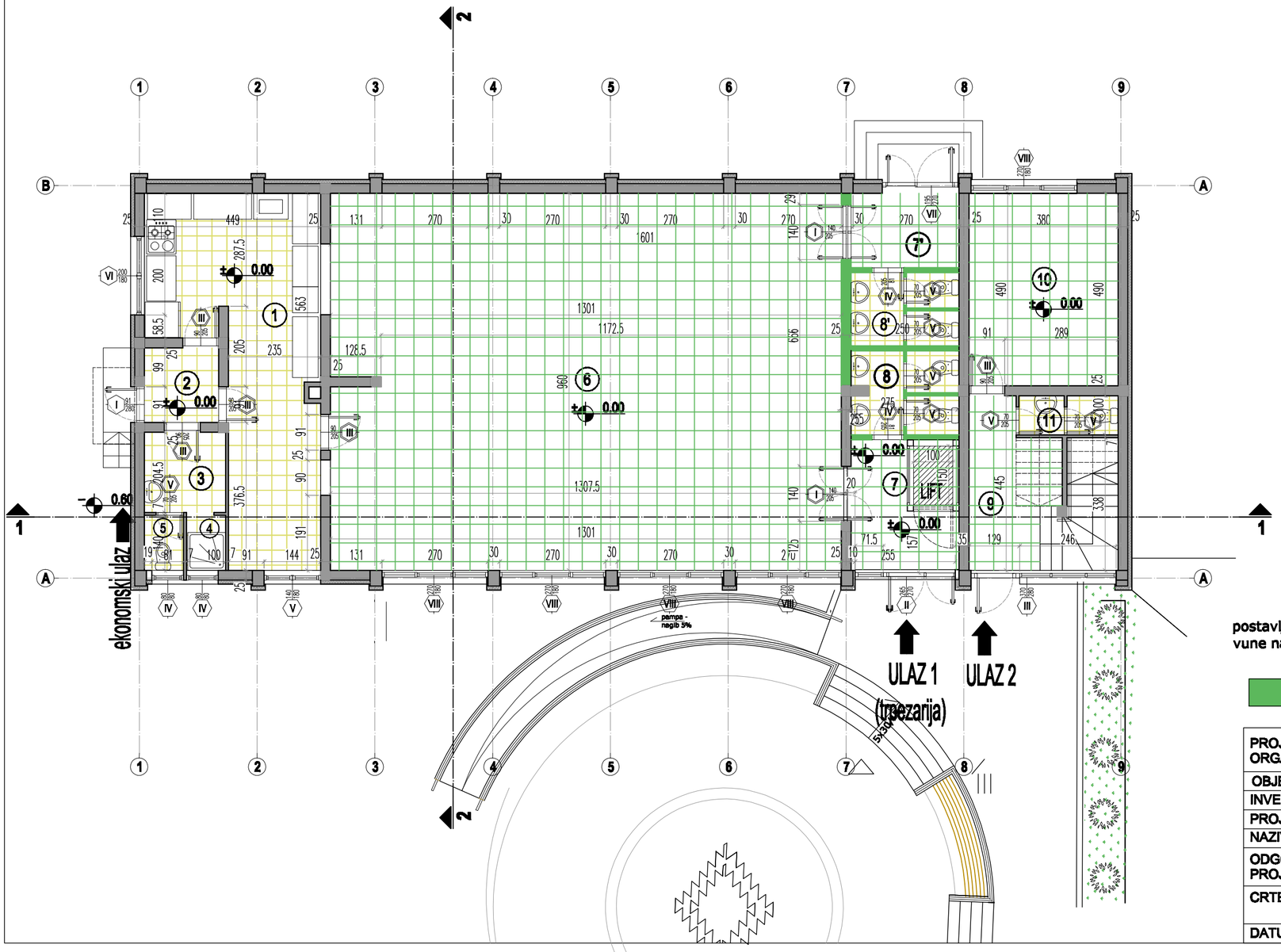

OZNAKE SPECIFIKACIJA:

- II - Spoljna stolarija
- 15 - Unutrasnja stolarija
- II - Spoljna bravarija
- 15 - Unutrasnja bravarija
- II - Spoljna aluminarija
- 15 - Unutrasnja aluminarija
- RII - Rolo vrata
- 1 - PVC stolarija
- P15 - Protivpozarna vrata
- D15 - Protivdimna vrata (bravarija)
- 15 - Luksfer prizme
- OG-1 - Ograde - OG-1

OZNAKE U PROJEKTU:

- ZU 1 OZNAKA ZIDOVA
- PS 1 OZNAKA PODOVA
- S1 OZNAKA OBJEKTA
- BR OZNAKA PROSTORIJE
- 1 OZNAKA PRESEKA
- GRAĐEVINSKA LINIJA
- REGULACIONA LINIJA
- ±0.00 / 100.00 VISINSKE KOTE U OSNOVAMA
- OL1ø125 OZNAKA OLUČNE VERTIKALE
- ±0.00 - RELATIVNA VISINSKA KOTA
- 0.00 - APSOPLUTNA VISINSKA KOTA

LEGENDA MATERIJALA:

- ARMIRANI BETON
- MRŠAVI BETON
- CEMENTNI ESTIH
- TAMPON SLOJ ŠLJUNKA
- ŠLJUNAK ZA DRENAŽU
- TRAVA
- ZEMLJA
- GITER BLOK 19cm
- POLUBLOK 12cm
- PUNA OPEKA
- TERMOIZOLACIJA
- HIDROIZOLACIJA

NAPOMENE:
1. Pre otpočinjanja radova sve mere proveriti na licu mesta.
2. Ne premeravati crteže, kote u projektu su merodavne.
3. Visine parapeta su date od kote gotovog poda do kote zidanog dela parapeta.
4. Visine prozora su date od kote zidanog dela parapeta do kote betonskog nadprozornika.
5. Visine vrata su date od kote gotovog poda do kote betonskog nadvratnika.

OBJEKAT C - OSNOVA PRIZEMLJA - NOVOPROJEKTOVANO STANJE

br.	prostorija	P netto (m²)	O - obim (m')	POD (zavrs.obrada)	ZID (zavrs.obrada)	PLAFON (zavrs.obrada)
1	kuhinja	30.02	30.64	keramika	keramika	poludisperz.
2	hol - ekonomski ulaz	3.59	7.58	keramika	dispezija	poludisperz.
3	garderoba	4.23	8.23	keramika	keramika	poludisperz.
4	tuširanje	1.40	4.80	keramika	keramika	poludisperz.
5	wc za osoblje	1.40	4.80	keramika	keramika	poludisperz.
6	trpezarija	124.57	47.79	keramika	dispezija	poludisperz.
7	ulazni deo sa platformom	9.10	9.28	keramika	dispezija	poludisperz.
7'	ulazni deo iz dvorišta 2	5.27	9.64	keramika	dispezija	poludisperz.
8	toalet 1	5.64	14.82	keramika	keramika	poludisperz.
8'	toalet 2	5.01	12.82	keramika	keramika	poludisperz.
9	ulazni hol za sprat	8.40	13.66	keramika	poludisperz.	poludisperz.
10	zubna ambulanta	18.63	17.40	keramika	poludisperz.	poludisperz.
11	toalet	2.53	7.06	keramika	keramika	poludisperz.
	Σ neto P prizemlja	221.46				

BRGP etaže = 282,00m²

BRGP OBEJKTA C	
prostorija	BRGP (m²)
PRIZEMLJE	282.00
PRVI SPRAT	256.50
POTKROVLJE	256.50
	795.00

postavljanje sloja termoizolacije - kamene vune na fasadu u debljini 10cm

zida se

nova granitna keramika

zamena keramike

PROJEKTNA ORGANIZACIJA	SMART DESIGN ul.Jevrejska 10/11 , Pirot		
OBJEKAT	O.Š. SVETI SAVA, ul.Save Nemnjića, KP 622 KO Pirot grad		
INVESTITOR	O.Š. SVETI SAVA u Pirotu		
PROJEKAT	PROJEKAT SANACIJE I ADAPTACIJE - Projekat za izvođenje (PZI)		
NAZIV I OZNAKA	1 - Projekat arhitekture		02/16 - PZI - 1
ODGOVORNI PROJEKTANT	Radmilo Spasić, M. Arh Licenca IKS 300 K572 11		
CRTEŽ	OBJEKAT C - NOVOPROJEKTOVANO STANJE OSNOVA PRIZEMLJA		
DATUM	novembar 2017.	R 1:100	BR. LISTA 02a

smart design

Inženjerska komora Srbije
Радмило М. Спасић
дипл. инж. арх.
300 К572 11
ОДГОВОРНИ ПРОЈЕКТАНТ

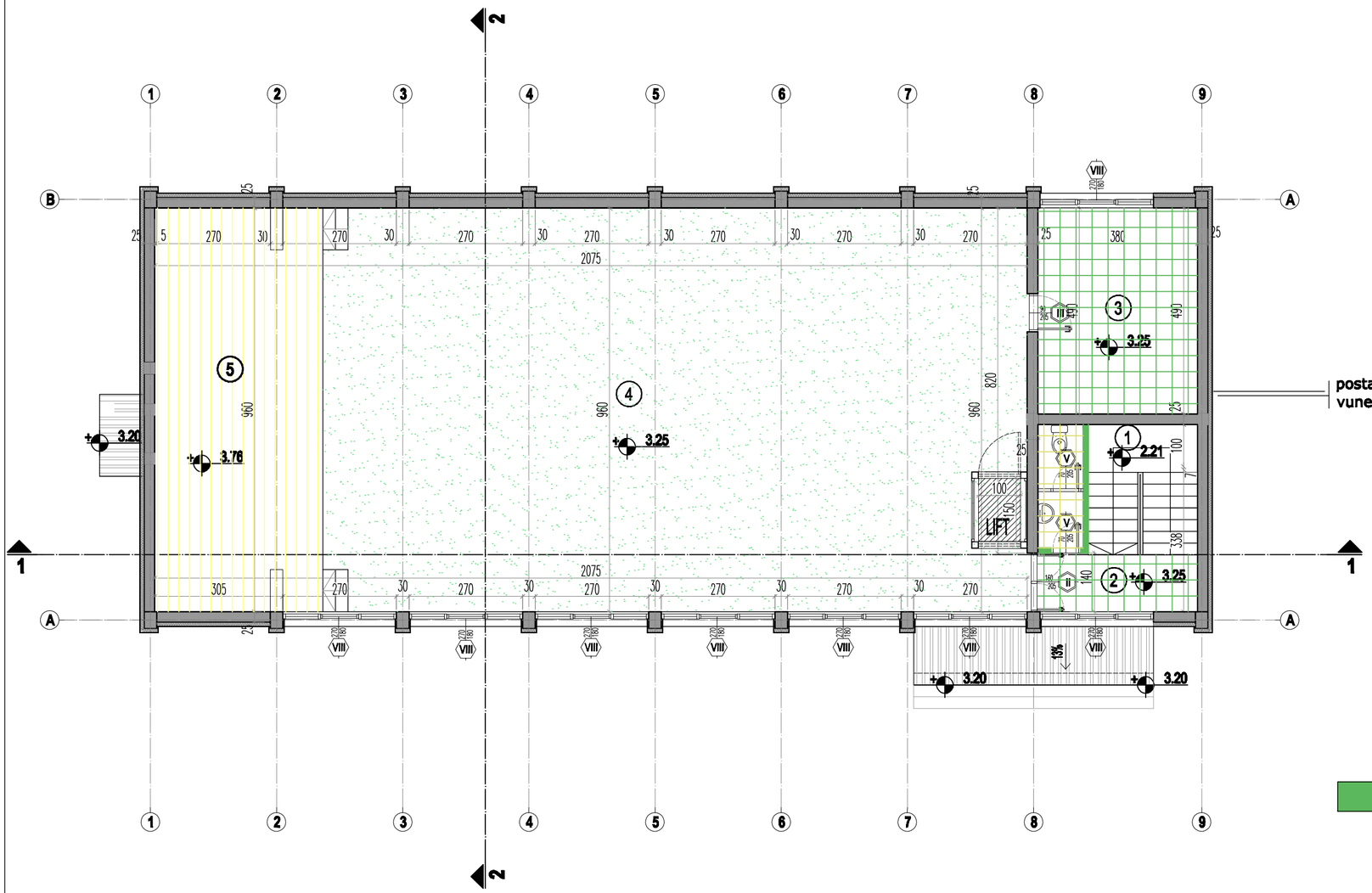

OZNAKE SPECIFIKACIJA:

- II - Spoljna stolarija
- 15 - Unutrasnja stolarija
- II - Spoljna bravarija
- 15 - Unutrasnja bravarija
- II - Spoljna aluminarija
- 15 - Unutrasnja aluminarija
- RII - Rolo vrata
- 1 - PVC stolarija
- P15 - Protivpozarna vrata
- D15 - Protivdimna vrata (bravarija)
- 15 - Luksfer prizme
- OG-1 - Ograde - OG-1

OZNAKE U PROJEKTU:

- ZU 1 OZNAKA ZIDOVA
- PS 1 OZNAKA PODOVA
- S1 OZNAKA OBJEKTA
- BR OZNAKA PROSTORIJE
- 1 OZNAKA PRESEKA
- GRAĐEVINSKA LINIJA
- REGULACIONA LINIJA
- ±0.00 / 100.00 VISINSKE KOTE U OSNOVAMA
- OL1ø125 OZNAKA OLUČNE VERTIKALE
- ±0.00 - RELATIVNA VISINSKA KOTA
- 0.00 - APSOPLUTNA VISINSKA KOTA

LEGENDA MATERIJALA:

- ARMIRANI BETON
- MRŠAVI BETON
- CEMENTNI ESTIH
- TAMPON SLOJ ŠLJUNKA
- ŠLJUNAK ZA DRENAŽU
- TRAVA
- ZEMLJA
- GITER BLOK 19cm
- POLUBLOK 12cm
- PUNA OPEKA
- TERMOIZOLACIJA
- HIDROIZOLACIJA

NAPOMENE:
1. Pre otpočinjanja radova sve mere proveriti na licu mesta.
2. Ne premeravati crteže, kote u projektu su merodavne.
3. Visine parapeta su date od kote gotovog poda do kote zidanog dela parapeta.
4. Visine prozora su date od kote zidanog dela parapeta do kote betonskog nadprozornika.
5. Visine vrata su date od kote gotovog poda do kote betonskog nadvratnika.

OBJEKAT C - PRVI SPRAT- NOVOPROJEKTOVANO STANJE

br.	prostorija	P netto (m²)	O - obim (m')	POD (zavrs.obrada)	ZID (zavrs.obrada)	PLAFON (zavrs.obrada)
1	stepenište	8.05	11.40	keramika	poludisperz.	poludisperz.
2	hodnik	5.85	16.50	keramika	poludisperz.	poludisperz.
2'	toalet	3.15	8.02	keramika	keramika	poludisperz.
3	medijateka	18.63	17.40	keramika	poludisperz.	poludisperz.
4	gledalište	159.60	52.70	vinil pod	poludisperz.	poludisperz.
5	bina	39.60	29.60	drvo	drvo	poludisperz.
	Σ neto P prvog sprata	234.73				

BRGP etaže = 256,50m²

BRGP OBEJKTA C	
prostorija	*BRGP (m²)*
PRIZEMLJE	282.00
PRVI SPRAT	256.50
POTKROVLJE	256.50
	795.00

- nova granitna keramika
- keramičke pločice
- vinil pod - menja se
- daščani pod - lakira se
- zida se

PROJEKTNA ORGANIZACIJA	SMART DESIGN ul.Jevrejska 10/11 , Pirot		
OBJEKAT	O.Š. SVETI SAVA, ul.Save Nemnjića, KP 622 KO Pirot grad		
INVESTITOR	O.Š. SVETI SAVA u Pirotu		
PROJEKAT	PROJEKAT SANACIJE I ADAPTACIJE - Projekat za izvođenje (PZI)		
NAZIV I OZNAKA	1 - Projekat arhitekture	02/16 - PZI - 1	
ODGOVORNI PROJEKTANT	Radmilo Spasić, M. Arh Licenca IKS 300 K572 11		
CRTEŽ	OBJEKAT C - NOVOPROJEKTOVANO STANJE OSNOVA 1.SPRATA		
DATUM	novembar 2017.	R 1:100	BR. LISTA 03a

smart design

ИНЖЕЊЕРСКА КОМОРА СРБИЈЕ
Радмило М. Спасић
дипл. инж. арх.
300 К572 11
ОДГОВОРНИ ПРОЈЕКТАНТ

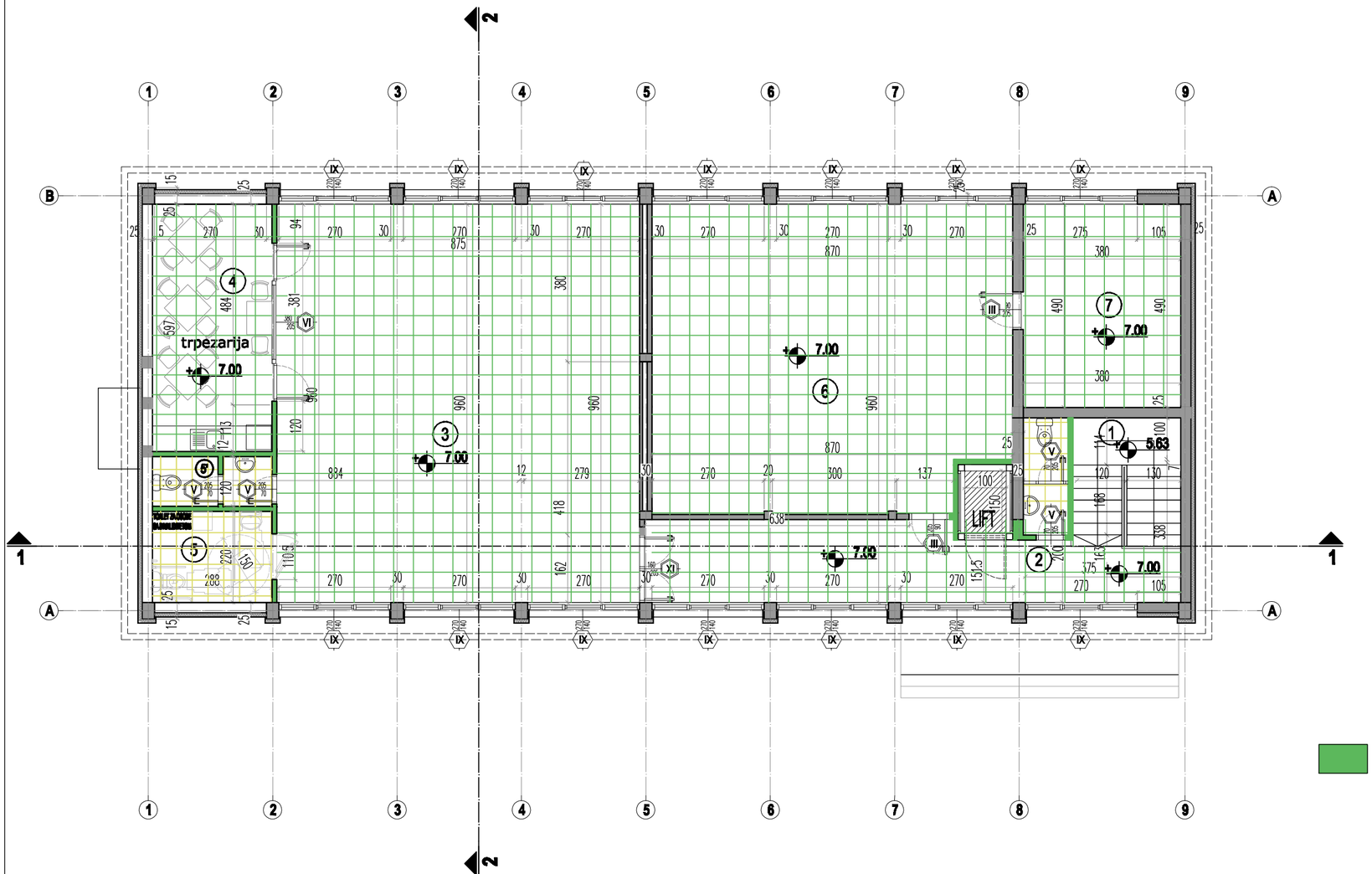

OZNAKE SPECIFIKACIJA:

- II - Spoljna stolarija
- 15 - Unutrasnja stolarija
- II - Spoljna bravarija
- 15 - Unutrasnja bravarija
- II - Spoljna aluminarija
- 15 - Unutrasnja aluminarija
- RII - Rolo vrata
- 1 - PVC stolarija
- P15 - Protivpozarna vrata
- D15 - Protivdimna vrata (bravarija)
- 15 - Luksfer prizme
- OG-1 - Ograde - OG-1

OZNAKE U PROJEKTU:

- ZU 1 OZNAKA ZIDOVA
- PS 1 OZNAKA PODOVA
- S1 OZNAKA OBJEKTA
- BR OZNAKA PROSTORIJE
- 1 OZNAKA PRESEKA
- GRAĐEVINSKA LINIJA
- REGULACIONA LINIJA
- ±0.00 / 100.00 VISINSKE KOTE U OSNOVAMA
- OL1ø125 OZNAKA OLUČNE VERTIKALE
- ±0.00 - RELATIVNA VISINSKA KOTA
- 0.00 - APSOPLUTNA VISINSKA KOTA

LEGENDA MATERIJALA:

- ARMIRANI BETON
- MRŠAVI BETON
- CEMENTNI ESTIH
- TAMPON SLOJ ŠLJUNKA
- ŠLJUNAK ZA DRENAŽU
- TRAVA
- ZEMLJA
- GITER BLOK 19cm
- POLUBLOK 12cm
- PUNA OPEKA
- TERMOIZOLACIJA
- HIDROIZOLACIJA

NAPOMENE:
1. Pre otpočinjanja radova sve mere proveriti na licu mesta.
2. Ne premeravati crteže, kote u projektu su merodavne.
3. Visine parapeta su date od kote gotovog poda do kote zidanog dela parapeta.
4. Visine prozora su date od kote zidanog dela parapeta do kote betonskog nadprozornika.
5. Visine vrata su date od kote gotovog poda do kote betonskog nadvratnika.

OBJEKAT C - POTKROVLJE- NOVOPROJEKTOVANO STANJE

br.	prostorija	P netto (m²)	O - obim (m')	POD (zavrs.obrada)	ZID (zavrs.obrada)	PLAFON (zavrs.obrada)
1	stepenište	8.05	11.40	granitna k.	poludisperz.	poludisperz.
2	hodnik	23.81	29.50	granitna k.	poludisperz.	lamperija
2'	toalet	2.94	6.81	keramičke pl.	poludisperz.	lamperija
3	učionica	84.00	36.70	granitna k.	poludisperz.	lamperija
4	pomocna trpezarija	17.18	17.69	granitna k.	poludisperz.	lamperija
5	toalet za osobe sa invaliditetom	3.80	10.14	keramičke pl.	poludisperz.	lamperija
5'	toalet	10.12	8.40	keramičke pl.	poludisperz.	lamperija
6	kabinet za likovno obrazovanje	64.99	32.79	granitna k.	poludisperz.	lamperija
7	atelje	18.63	17.40	granitna k.	poludisperz.	lamperija
	Σ neto P 2.sprata	229.72				

BRGP etaže = 256,50m²

BRGP OBEJKTA C	
prostorija	BRGP (m²)
PRIZEMLJE	282.00
PRVI SPRAT	256.50
POTKROVLJE	256.50
	795.00

zida se

nova granitna keramika

nove keramičke pločice

PROJEKTNA ORGANIZACIJA	SMART DESIGN ul.Jevrejska 10/11 , Pirot		smart design
OBJEKAT	O.Š. SVETI SAVA, ul.Save Nemnjića, KP 622 KO Pirot grad		
INVESTITOR	O.Š. SVETI SAVA u Pirotu		
PROJEKAT	PROJEKAT SANACIJE I ADAPTACIJE - Projekat za izvođenje (PZI)		
NAZIV I OZNAKA	1 - Projekat arhitekture	02/16 - PZI - 1	
ODGOVORNI PROJEKTANT	Radmilo Spasić, M. Arh Licenca IKS 300 K572 11		
CRTEŽ	OBJEKAT C - NOVOPROJEKTOVANO STANJE OSNOVA POTKROVLJA		
DATUM	novembar 2017.	R 1:100	BR. LISTA 04a

ПРОФЕСИОНАЛНА КОМОРА СРБИЈЕ
Радмило М. Спасић
дипл. инж. арх.
300 K572 11
ОДГОВОРНИ ПРОЈЕКТАНТ

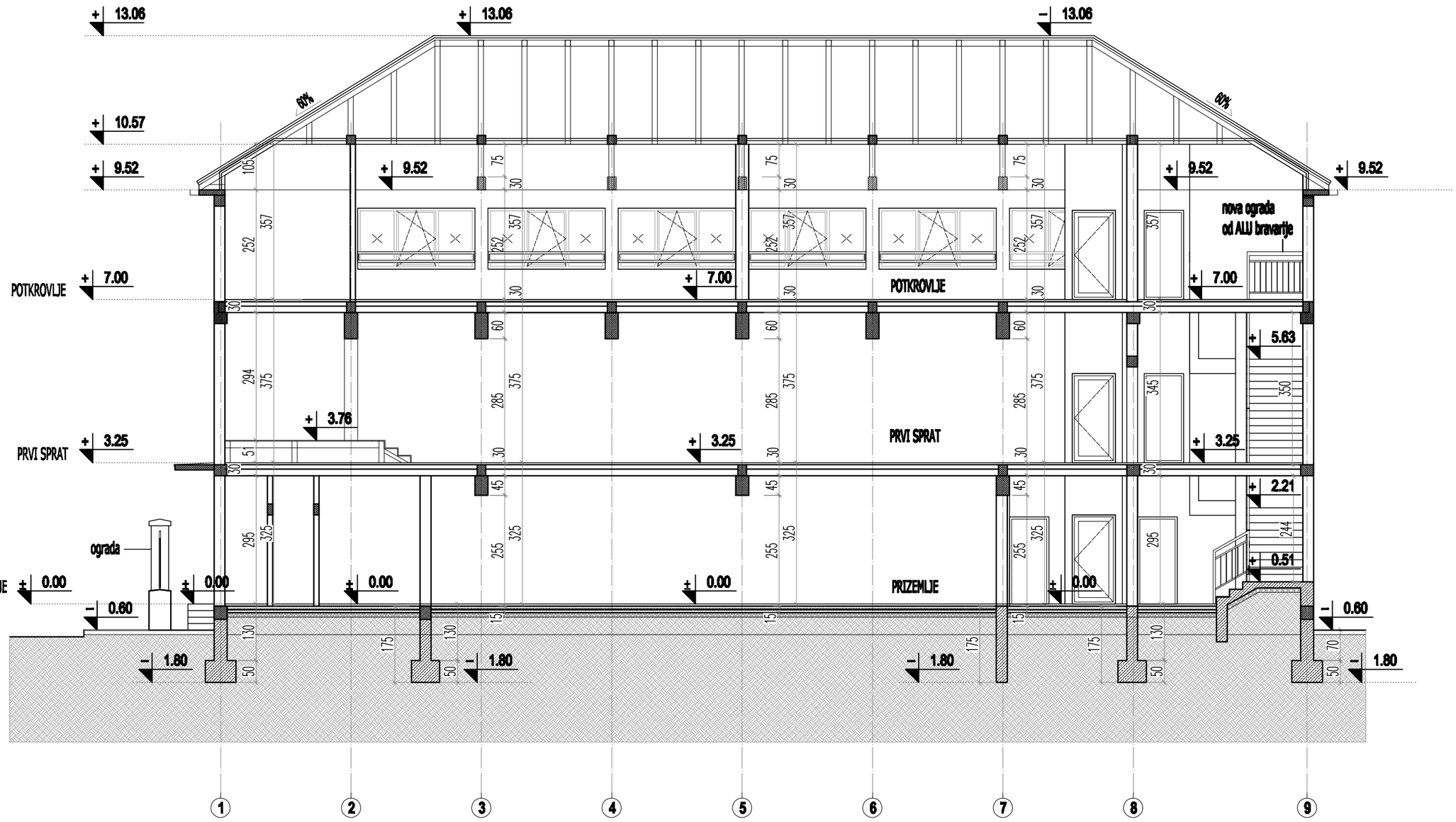

ARMIRANI BETON

CEMENTNI ESTIH

BOJENA FASADA

ZEMLJA

FASADNA OPEKA

NATUR BETON

REBRASTI LIM

PROJEKTNA ORGANIZACIJA	SMART DESIGN ul.Jevrejska 10/11 , Pirot		smart design
OBJEKAT	O.Š. SVETI SAVA, ul.Save Nemnjića, KP 622 KO Pirot grad		
INVESTITOR	O.Š. SVETI SAVA u Pirotu		
PROJEKAT	PROJEKAT SANACIJE I ADAPTACIJE - Projekat za izvođenje (PZI)		
NAZIV I OZNAKA	1 - Projekat arhitekture	02/16 - PZI - 1	
ODGOVORNI PROJEKTANT	Radmilo Spasić, M. Arh Licenca IKS 300 K572 11		
CRTEŽ	OBJEKAT C - NOVOPROJEKTOVANO STANJE PRESEK 1-1		
DATUM	novembar 2017.	R 1:100	BR. LISTA 06a

ИНЖЕЊЕРСКА КОМОРА СРБИЈЕ
Радмило М. Спасић
дипл. инж. арх.
300 К572 11
ОДГОВОРНИ ПРОЈЕКТАНТ

objekat C

objekat B

ŠEMA BOJENJA FASADE I MATERIJALIZACIJA

- RAL 7009 GREEN GRAY
- RAL 1027 CARRY
- RAL 9002 GRAY WHITE
- RAL 1000 GREEN BEIGE
- VEŠTAČKI KAMEN RAL 7009 GREEN GRAY
- REBRASTI LIM RAL 7009 GREEN GRAY

napomena: pre bojenja fasade potrebno je napraviti probne uzorke predviđenih boja na fasadi i tek u saglasnost projektanta i stručnog nadzora naneti završni fasadni sloj na fasadu.

PROJEKTNA ORGANIZACIJA	SMART DESIGN ul.Jevrejska 10/11 , Pirot		smart design
OBJEKAT	O.Š. SVETI SAVA, ul.Save Nemnjića, KP 622 KO Pirot grad		
INVESTITOR	O.Š. SVETI SAVA u Pirotu		
PROJEKAT	PROJEKAT SANACIJE I ADAPTACIJE - Projekat za izvođenje (PZI)		
NAZIV I OZNAKA	1 - Projekat arhitekture	02/16 - PZI - 1	
ODGOVORNI PROJEKTANT	Radmilo Spasić, M. Arh Licenca IKS 300 K572 11		
CRTEŽ	OBJEKAT C - NOVOPROJEKTOVANO STANJE PODUZNA FASADA		
DATUM	novembar 2017.	R 1:100	BR. LISTA 08a

ИНЖЕЊЕРСКА КОМОРА СРБИЈЕ
Радмило М. Спасић
дипл. инж. арх.
300 К572 11
ОДГОВОРНИ ПРОЈЕКТАНТ

PROJEKAT UREĐENJA TERENA

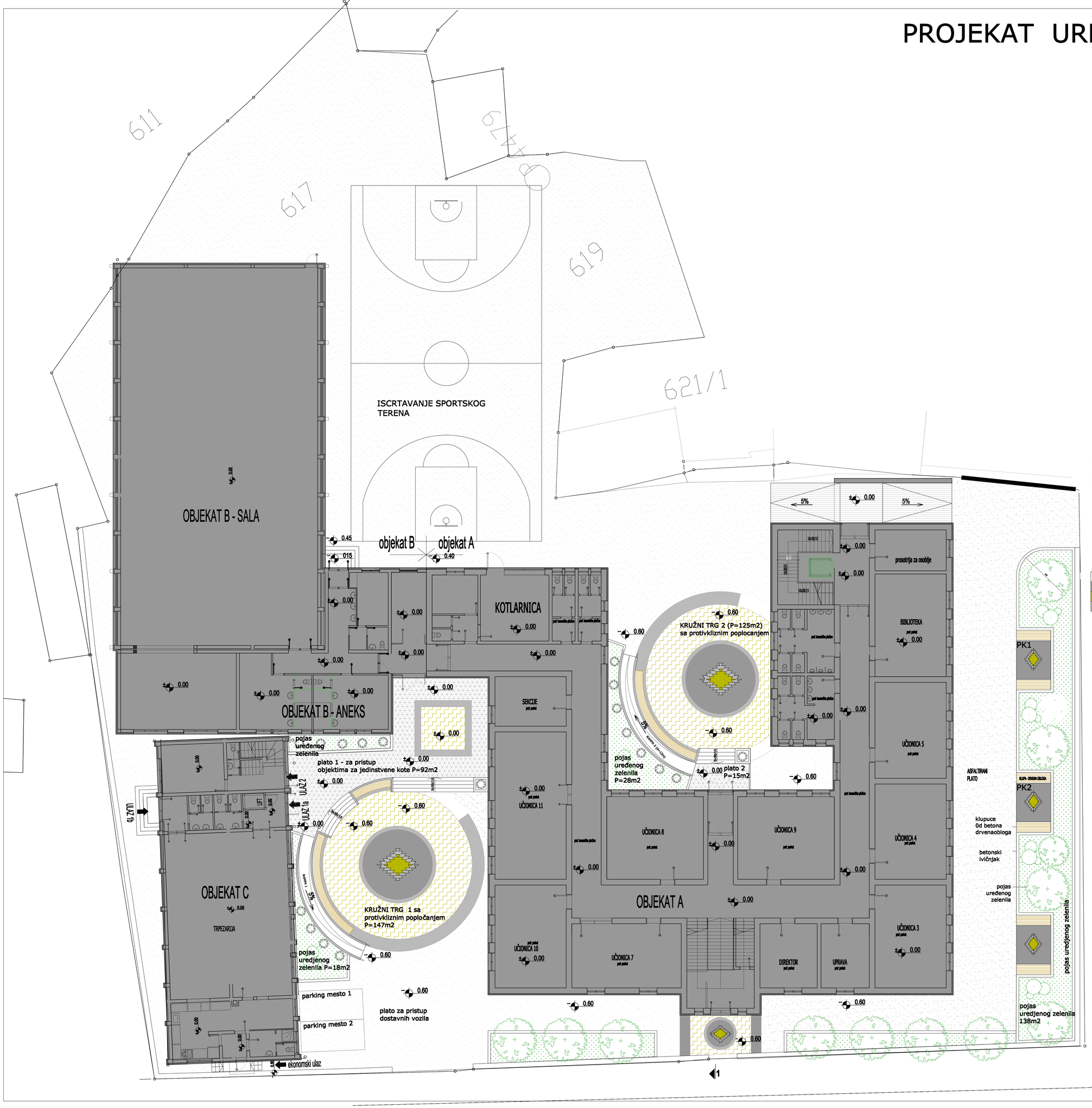

ŠEMA UREDJENJA DVORISTA

ASFALTIRANJE (P=1755m2)

BETONSKA RAMPA U PASAŽU (P=45m2)

izvođenje betonskog platoa za pristup objektima za jedinstvene kote
PLATO 1 (P=92m2)
PLATO 2 (P=92m2)

Dekorativna obrada betonske podne pločeu prikazanom poretku kako bi se formirali kružni trgovi oko rampe za osobe sa posebnim potrebama.
-istim pločama se poplocavaju i betonski platoi za pristup objektima kao i deo između klupica duž ograde i pristupni deo kod glavnog ulaza

KRUŽNI TRG 1 (P=125m2)
KRUŽNI TRG 2 (P=147m2)
POLJA SA KLUPICAMA (P=73m2)

BETONSKE POLUKRUŽNE RAMPE
RAMPA 1 (dužina=12m)
RAMPA 2 (dužina=12m)
- OGRADE RAMPI ukupna d= 48,0m

klupice od armiranog betona (visine h=45cm) sa sedistem oblozenim daskama od drveta pričvršćenih preko čeličnih distancera
- polukružna klupa na kruznom trgu 1 (d=8,30m)
- polukružna klupa na kruznom trgu 2 (d=8,30m)
- 6 klupica dužine (d=2,70m)

OZELENJAVANJE (P=220m2)
- razbijanje i uklanjanje podne ploce u delu dvorista
-izvodjenje hidroizolacije u delu uz objekat,
-postavljenje sloja humusa debljine 30cm
-postavljenje trave u busenu
-sađenje sadnica
1.žbunaste sadnice 6kom.
2.drveće 6 kom.
3.tuje 18kom

ISCRTAVANJE SPORTSKOG TERENA (upotreba boja za obelezavanje horizontalne signalizacije na asfaltu)

napomena: duzine rampi i nagibe utvrditi na licu mesta

PROJEKTNA ORGANIZACIJA	SMART DESIGN ul.Jevrejska 10/11 , Pirot		smart design
OBJEKAT	O.Š. SVETI SAVA, ul.Save Nemnjića, KP 622 KO Pirot grad		
INVESITOR	O.Š. SVETI SAVA u Pirotu		
PROJEKAT	PROJEKAT SANACIJE I ADAPTACIJE - Projekat za izvođenje (PZI)		
NAZIV I OZNAKA	1 - Projekat arhitekture	02/16 - PZI - 1	
ODGOVORNI PROJEKTANT	Radmilo Spasić, M. Arh Licence IKS 300 K572 11		
CRTEŽ	PARTERNO REŠENJE UREĐENJA DVORIŠTA I NEOMETANOG KRETANJA OSOBA SA INVALIDITETOM		
DATUM	november, 2017.	R 1:100	BR. LISTA 1.7.7

smart design

СПЕЦИФИКАЦИЈЕ СТОЛАРИЈЕ И БРАВАРИЈЕ – ОБЈЕКАТ А

02/18 - IDP - 1	FASADNA ALUMINARIJA	strana 01
OBJEKAT A - pozicija	Jednostruki jednokrilni prozor sa nadsvetlom pored ulaznih vrata	oznaka pozicije: I

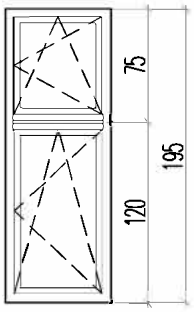

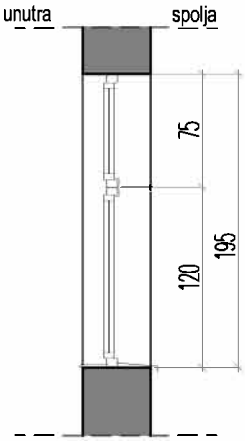

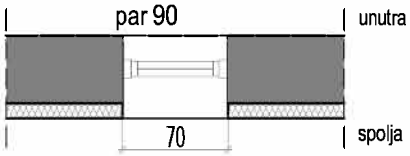

ZIDARSKA MERA:	70/195	PROIZVODNA MERA:	68/193	
prizemlje:		I sprat:		UKUPNO:
2		-		2

Jednostruki jednokrilni aluminijumski prozor sa nadsvetlom.
Prozor pored ulaznih vrata u prizemlju.
Novi prozor izraditi po uzoru na postojeći.
Konstrukcija je od petokomornih aluminijumskih profila sa potpunim prekidom termičkog mosta uz pomoć poliamidnih traka.
Prozor snabdeti odgovarajućim okovom a dihtovanje ostvariti neoprenskom zaptivkom.
Okapnica je od plastificiranog lima, a parapetna daska od PVC-a.
Zastakljenje - providno nisko-emisiono staklo 4+12+4 mm, ispunjeno argonom.
Koeficijent prolaza toplote 1,4W/m²K.
Otvaranje prozora i nadsvetla oko vertikalne i horizontalne ose (u svemu prema šemi).
Završna obrada je plastificiraje u tamno sivoj boji - RAL 7009 GREEN GRAY.
Izrada u svemu prema šemi.

NAPOMENA: SVE DIMENZIJE PROVERITI NA LICU MESTA

02/18 - IDP - 1	FASADNA ALUMINARIJA	strana 02
OBJEKAT A - pozicija	Jednostruki dvokrilni prozor sa nadsvetlom prozor u učionicama	oznaka pozicije: II

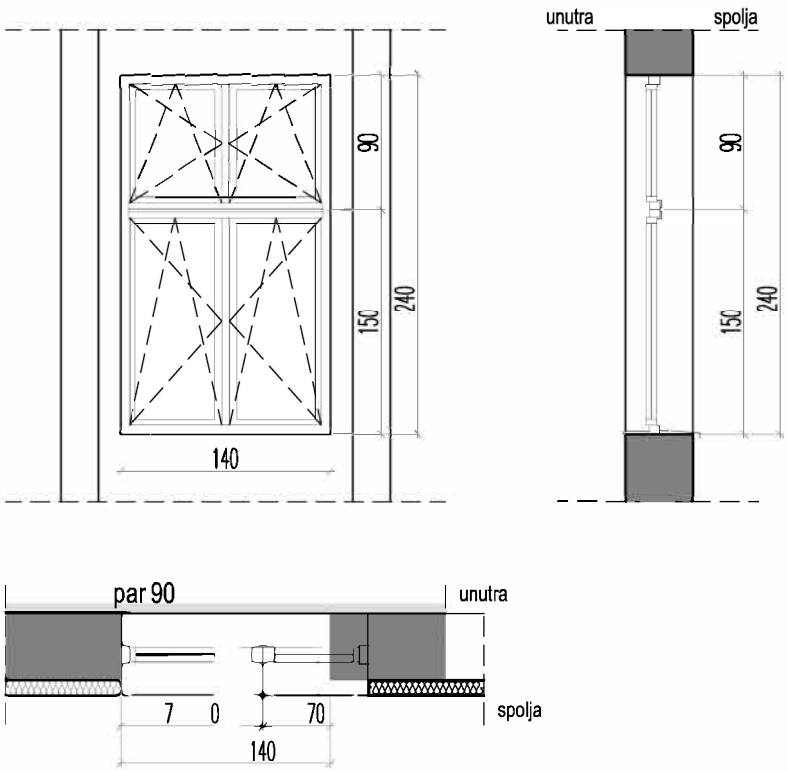

ZIDARSKA MERA:	140/240	PROIZVODNA MERA:	138/238	
prizemlje:		I sprat:		UKUPNO:
35		37		72

Jednostruki dvokrilni aluminijumski prozor sa nadsvetlom.
Prozor u učionicama u prizemlju i na spratu.
Novi prozor izraditi po uzoru na postojeći.
Konstrukcija je od petokomornih aluminijumskih profila sa potpunim prekidom termičkog mosta uz pomoć poliamidnih traka. Prozor snabdeti odgovarajućim okovom a dihtovanje ostvariti neoprenskom zaptivkom.
Okapnica je od plastificiranog lima, a parapetna daska od PVC-a.
Zastakljenje - providno nisko-emisiono staklo 4+12+4 mm, ispunjeno argonom.
Koeficijent prolaza toplote 1,4W/m²K.
Otvaranje prozora i nadsvetla oko vertikalne i horizontalne ose (u svemu prema šemi).
Završna obrada je plastificiranje u tamno sivoj boji - RAL 7009 GREEN GRAY.
Izrada u svemu prema šemi.

NAPOMENA: SVE DIMENZIJE PROVERITI NA LICU MESTA

02/18 - IDP - 1	FASADNA ALUMINARIJA	strana 03
OBJEKAT A - pozicija	Jednostruki jednokrilni prozor prozor u toaletima	oznaka pozicije: III

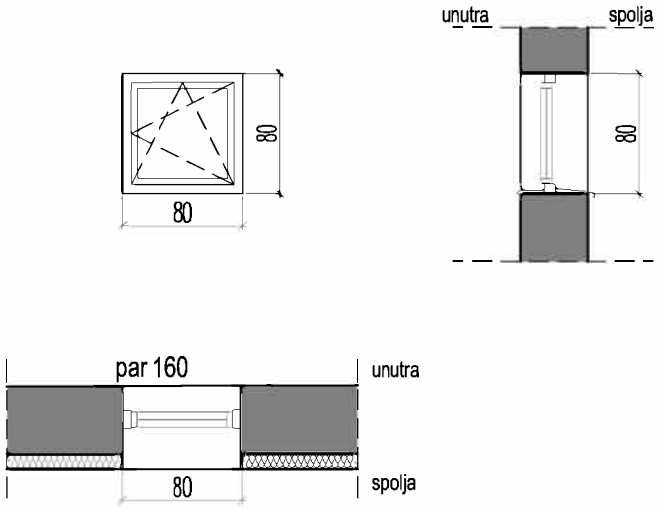

ZIDARSKA MERA:	80/80	PROIZVODNA MERA:	78/78	
prizemlje:		I sprat:		UKUPNO:
12		14		26

Jednostruki jednokrilni aluminijumski prozor.
Prozor u toaletima u prizemlju i na spratu.
Novi prozor izraditi po uzoru na postojeći.
Konstrukcija je od petokomornih aluminijumskih profila sa potpunim prekidom termičkog mosta uz pomoć poliamidnih traka.
Prozor snabdeti odgovarajućim okovom a dihtovanje ostvariti neoprenskom zaptivkom.
Okapnica je od plastificiranog lima, a parapetna daska od PVC-a.
Zastakljenje - providno nisko-emisiono staklo 4+12+4 mm, ispunjeno argonom.
Koeficijent prolaza toplote 1,4W/m²K.
Otvaranje oko vertikalne i horizontalne ose (u svemu prema šemi).
Završna obrada je plastificiranje u tamno sivoj boji - RAL 7009 GREEN GRAY.
Izrada u svemu prema šemi.

NAPOMENA: SVE DIMENZIJE PROVERITI NA LICU MESTA

02/18 - IDP - 1	FASADNA ALUMINARIJA	strana 04
OBJEKAT A - pozicija	Jednostruki dvokrilni prozor prozor u toaletima	oznaka pozicije: IV

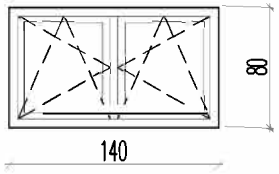

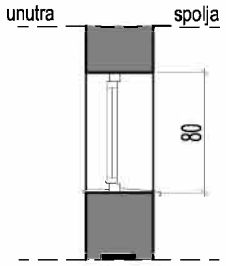

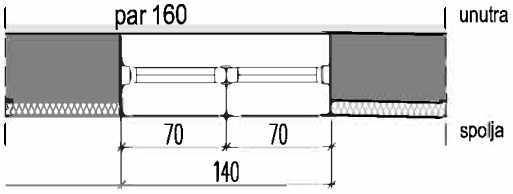

ZIDARSKA MERA:	140/80	PROIZVODNA MERA:	138/78	
prizemlje:		I sprat:		UKUPNO:
2		3		5

Jednostruki dvokrilni aluminijumski prozor.
Prozor u toaletima u prizemlju i na spratu.
Novi prozor izraditi po uzoru na postojeći.
Konstrukcija je od petokomornih aluminijumskih profila sa potpunim prekidom termičkog mosta uz pomoć poliamidnih traka.
Prozor snabdeti odgovarajućim okovom a dihtovanje ostvariti neoprenskom zaptivkom.
Okapnica je od plastificiranog lima, a parapetna daska od PVC-a.
Zastakljenje - providno nisko-emisiono staklo 4+12+4 mm, ispunjeno argonom.
Koeficijent prolaza toplote 1,4W/m²K.
Otvaranje oko vertikalne i horizontalne ose (u svemu prema šemi).
Završna obrada je plastificiranje u tamno sivoj boji — RAL 7009 GREEN GRAY.
Izrada u svemu prema šemi.

NAPOMENA: SVE DIMENZIJE PROVERITI NA LICU MESTA

02/18 - IDP - 1	FASADNA ALUMINARIJA	strana 05
OBJEKAT A - pozicija	Jednostruki dvokrilni prozor tehničke prostorije	oznaka pozicije: V

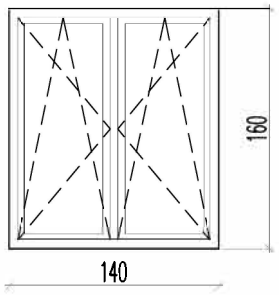

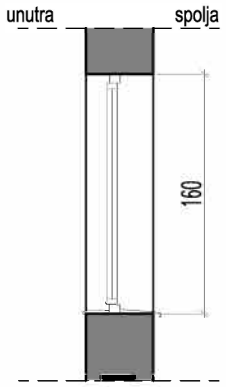

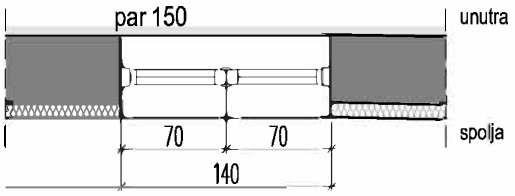

ZIDARSKA MERA:	140/160	PROIZVODNA MERA:	138/158	
prizemlje:		I sprat:		UKUPNO:
1		-		1

Jednostruki dvokrilni aluminijumski prozor.
Prozor tehničke prostorije u prizemlju.
Novi prozor izraditi po uzoru na postojeći.
Konstrukcija je od petokomornih aluminijumskih profila sa potpunim prekidom termičkog mosta uz pomoć poliamidnih traka. Prozor snabdeti odgovarajućim okovom a dihtovanje ostvariti neoprenskom zaptivkom.
Okapnica je od plastificiranog lima, a parapetna daska od PVC-a.
Zastakljenje - providno nisko-emisiono staklo 4+12+4 mm, ispunjeno argonom.
Koeficijent prolaza toplote 1,4W/m²K.
Otvaranje oko vertikalne i horizontalne ose (u svemu prema šemi).
Završna obrada je plastificiranje u tamno sivoj boji - RAL 7009 GREEN GRAY.
Izrada u svemu prema šemi.

NAPOMENA: SVE DIMENZIJE PROVERITI NA LICU MESTA

02/18 - IDP - 1	FASADNA ALUMINARIJA	strana 06
OBJEKAT A - pozicija	Jednostruki dvokrilni prozor	oznaka pozicije: VI

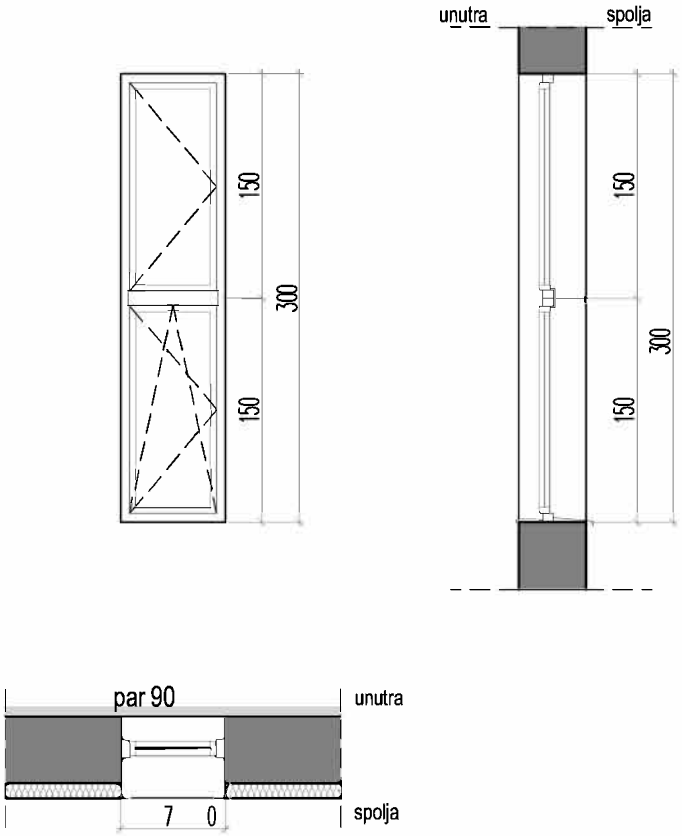

ZIDARSKA MERA:	70/300	PROIZVODNA MERA:	68/298	
prizemlje:		I sprat:		UKUPNO:
-		2		2

Jednostruki jednokrilni aluminijumski prozor.
Prozor iznad glavnog ulaza na spratu.
Novi prozor izraditi po uzoru na postojeći.
Konstrukcija je od petokomornih aluminijumskih profila sa potpunim prekidom termičkog mosta uz pomoć poliamidnih traka. Prozor snabdeti odgovarajućim okovom a dihtovanje ostvariti neoprenskom zaptivkom.
Okapnica je od plastificiranog lima, a parapetna daska od PVC-a.
Zastakljenje - providno nisko-emisiono staklo 4+12+4 mm, ispunjeno argonom.
Koeficijent prolaza toplote 1,4W/m²K.
Otvaranje prozora oko vertikalne i horizontalne ose (u svemu prema šemi).
Završna obrada je plastificiranje u tamno sivoj boji - RAL 7009 GREEN GRAY.
Izrada u svemu prema šemi.

NAPOMENA: SVE DIMENZIJE PROVERITI NA LICU MESTA

02/18 - IDP - 1	FASADNA ALUMINARIJA	strana 07
OBJEKAT A - pozicija	Jednostruki dvokrilni prozor	oznaka pozicije: VII

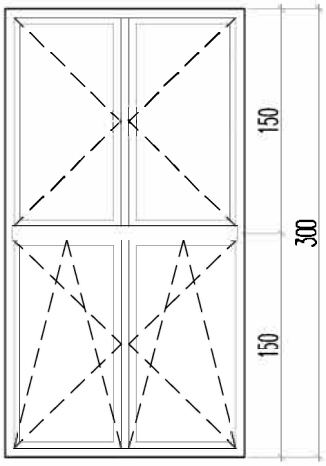

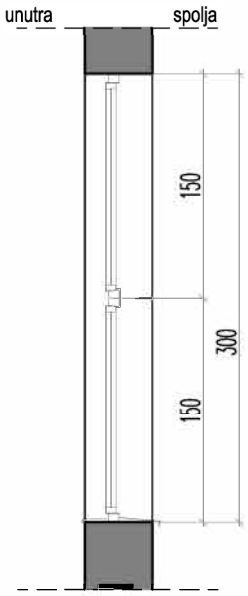

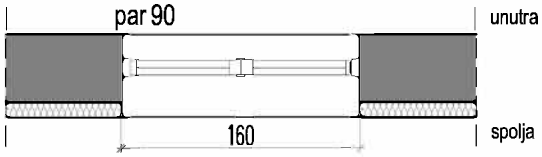

ZIDARSKA MERA:	160/300	PROIZVODNA MERA:	158/298	
prizemlje:		I sprat:		UKUPNO:
-		1		1

Jednostruki dvokrilni aluminijumski prozor.
Prozor iznad glavnih ulaznih vrata na spratu.
Novi prozor izraditi po uzoru na postojeći.
Konstrukcija je od petokomornih aluminijumskih profila sa potpunim prekidom termičkog mosta uz pomoć poliamidnih traka. Prozor snabdeti odgovarajućim okovom a dihtovanje ostvariti neoprenskom zaptivkom.
Okapnica je od plastificiranog lima, a parapetna daska od PVC-a.
Zastakljenje - providno nisko-emisiono staklo 4+12+4 mm, ispunjeno argonom.
Koeficijent prolaza toplote 1,4W/m²K.
Prozor se otvara oko vertikalne i horizontalne ose (u svemu prema šemi).
Završna obrada je plastificiranje u tamno sivoj boji - RAL 7009 GREEN GRAY.
Izrada u svemu prema šemi.

NAPOMENA: SVE DIMENZIJE PROVERITI NA LICU MESTA

02/18 - IDP - 1	FASADNA ALUMINARIJA	strana 08
OBJEKAT A - pozicija	Ulazna dvokrilna vrata sa nadsvetlom	oznaka pozicije: VIII

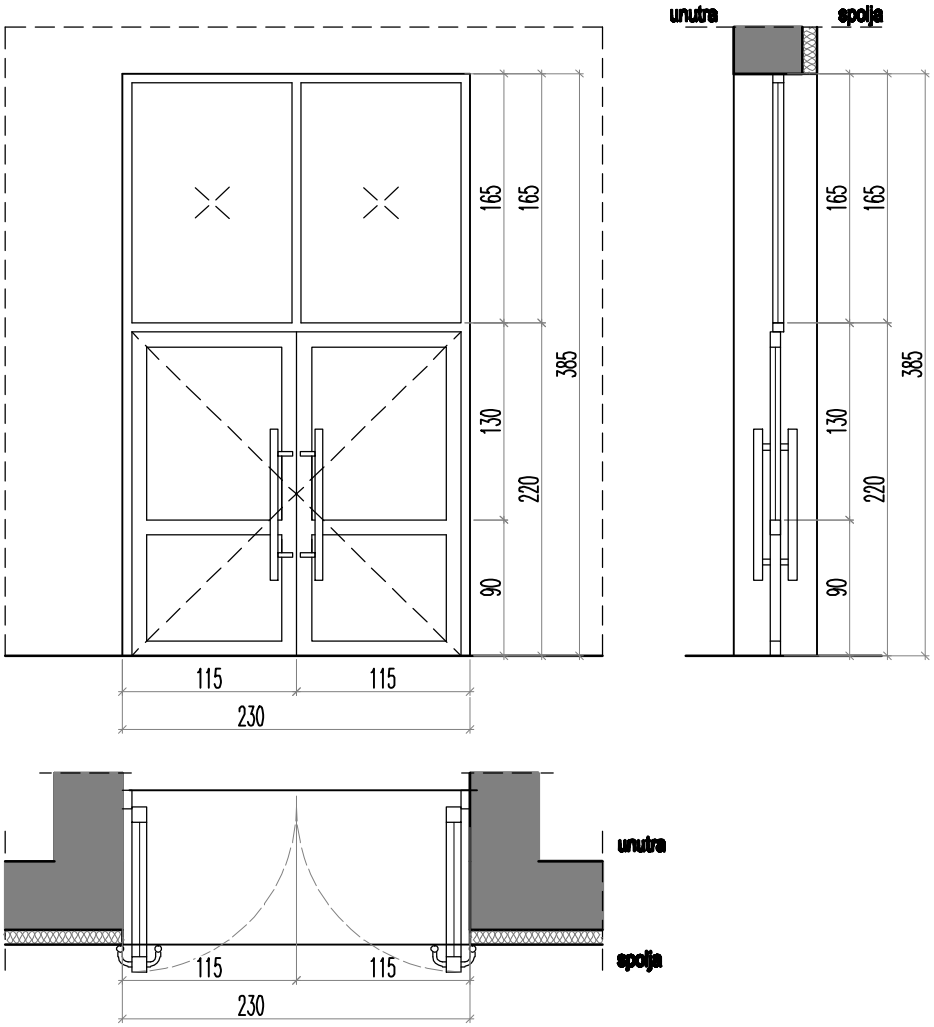

ZIDARSKA MERA:	230/385	PROIZVODNA MERA:	228/383	
prizemlje:		I sprat:		UKUPNO:
1		-		1

Jednostruka dvokrilna aluminijumska vrata sa nadsvetlom.
Ulazna vrata u objekat iz dvorišta u prizemlju.
Konstrukcija je od petokomornih aluminijumskih profila sa potpunim prekidom termičkog mosta uz pomoć poliamidnih traka.
Vrata snabdeti odgovarajućim okovom i automatskim uljnim zatvaračem i gumenim odbojnikom.
Dihtovanje ostvariti neoprenskom zaptivkom.
Brava je patent sa cilindričnim uloškom, snabdevena sa štitnikom sa tri ključa.
Zastakljenje - providno nisko-emisiono staklo 4+12+4 mm, ispunjeno argonom. Vrata imaju staklenu ispunu u gornjoj polovini.
Donja polovina vrata je sa aluminijumskom ispunom.
Koeficijent prolaza toplote 1,4W/m²K.
Otvaranje vrata oko vertikalne ose (u svemu prema šemi). Nadsvetlo je fiksno, bez otvaranja.
Završna obrada je plastificiranje u tamno sivoj boji - RAL 7009 GREEN GRAY.
Izrada u svemu prema šemi.

NAPOMENA: SVE DIMENZIJE PROVERITI NA LICU MESTA

02/18 - IDP - 1	FASADNA ALUMINARIJA	strana 09
OBJEKAT A - pozicija	Ulazna dvokrilna vrata sa nadsvetlom	oznaka pozicije: IX

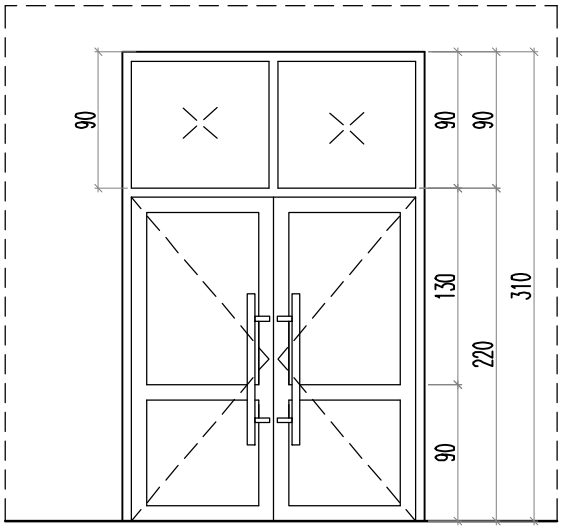

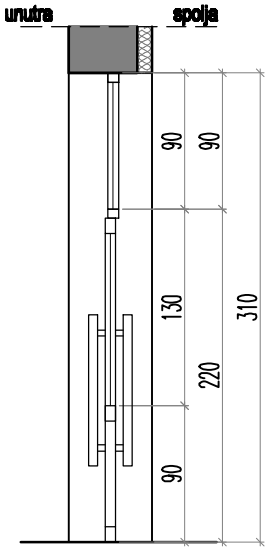

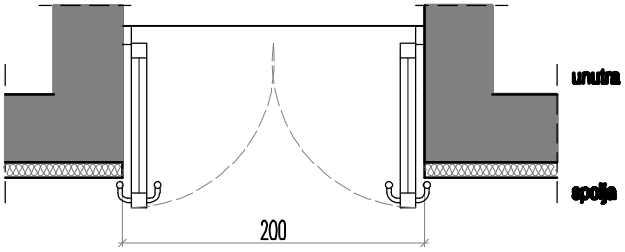

ZIDARSKA MERA:	200/310	PROIZVODNA MERA:	198/308	
prizemlje:		I sprat:		UKUPNO:
1		-		1

Jednostruka dvokrilna aluminijumska vrata sa nadsvetlom.
Ulazna vrata u objekat iz dvorišta u prizemlju.
Konstrukcija je od petokomornih aluminijumskih profila sa potpunim prekidom termičkog mosta uz pomoć poliamidnih traka.
Vrata snabdeti odgovarajućim okovom i automatskim uljnim zatvaračem i gumenim odbojnikom.
Dihtovanje ostvariti neoprenskom zaptivkom.
Brava je patent sa cilindričnim uloškom, snabdevena sa štitnikom sa tri ključa.
Zastakljenje - providno nisko-emisiono staklo 4+12+4 mm, ispunjeno argonom. Vrata imaju staklenu ispuni u gornjoj polovini.
Donja polovina vrata je sa aluminijumskom ispunom.
Koeficijent prolaza toplote 1,4W/m²K.
Otvaranje vrata oko vertikalne ose (u svemu prema šemi). Nadsvetlo je fiksno, bez otvaranja.
Završna obrada je plastificiranje u tamno sivoj boji - RAL 7009 GREEN GRAY.
Izrada u svemu prema šemi.

NAPOMENA: SVE DIMENZIJE PROVERITI NA LICU MESTA

02/18 - IDP - 1	FASADNA ALUMINARIJA	strana 10
OBJEKAT A - pozicija	Jednostruki četvorokrilni prozor	oznaka pozicije: X

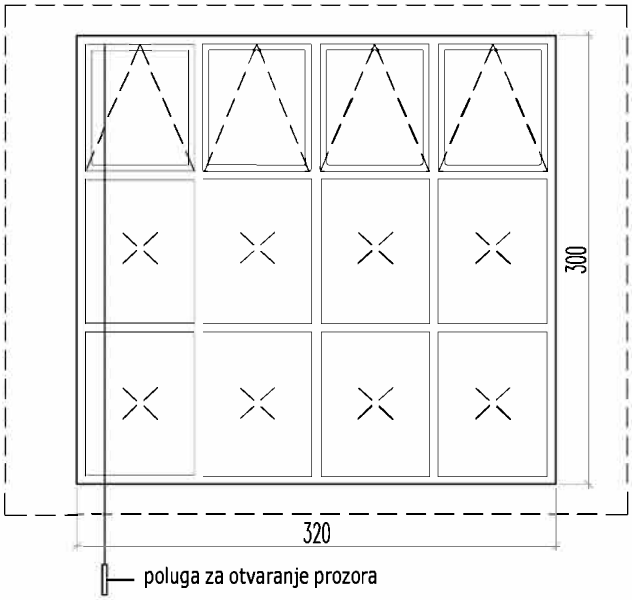

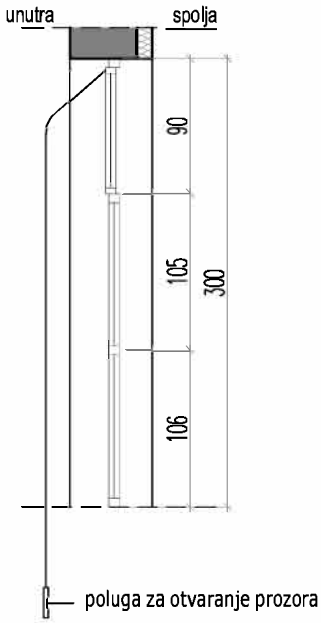

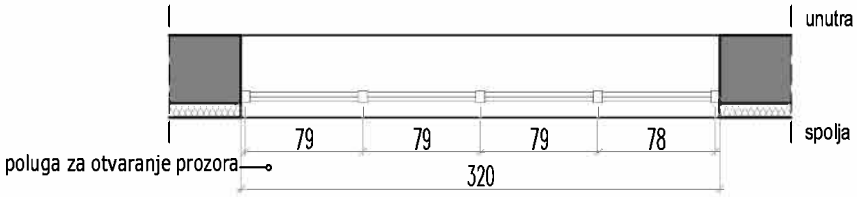

ZIDARSKA MERA:	320/300	PROIZVODNA MERA:	318/298	
prizemlje:		I sprat:		UKUPNO:
-		1		1

Jednostruki četvorokrilni aluminijumski prozor.
Prozor u stepenišnom prostoru.
Novi prozor izraditi po uzoru na postojeći.
Konstrukcija je od petokomornih aluminijumskih profila sa potpunim prekidom termičkog mosta uz pomoć poliamidnih traka.
Prozor snabdeti odgovarajućim okovom a dihtovanje ostvariti neoprenskom zaptivkom.
Okapnica je od plastificiranog lima, a parapetna daska od PVC-a.
Zastakljenje - providno nisko-emisiono staklo 4+12+4 mm, ispunjeno argonom.
Koeficijent prolaza toplote 1,4W/m²K.
Otvaranje prozora i nadsvetla i horizontalne ose (u svemu prema šemi). Otvara se samo najviše krilo, i to oko horizontalne ose, dok su donja 3 krila fiksna. Predvideti otvaranje prozora polugom, usled velike visine parapeta.
Završna obrada je plastificiranje u tamno sivoj boji - RAL 7009 GREEN GRAY.
Izrada u svemu prema šemi.

NAPOMENA: SVE DIMENZIJE PROVERITI NA LICU MESTA

02/18 - IDP - 1	FASADNA STOLARIJA	strana 11
OBJEKAT A - pozicija	Ulazna dvokrilna vrata sa staklenom ispunom	oznaka pozicije: 1

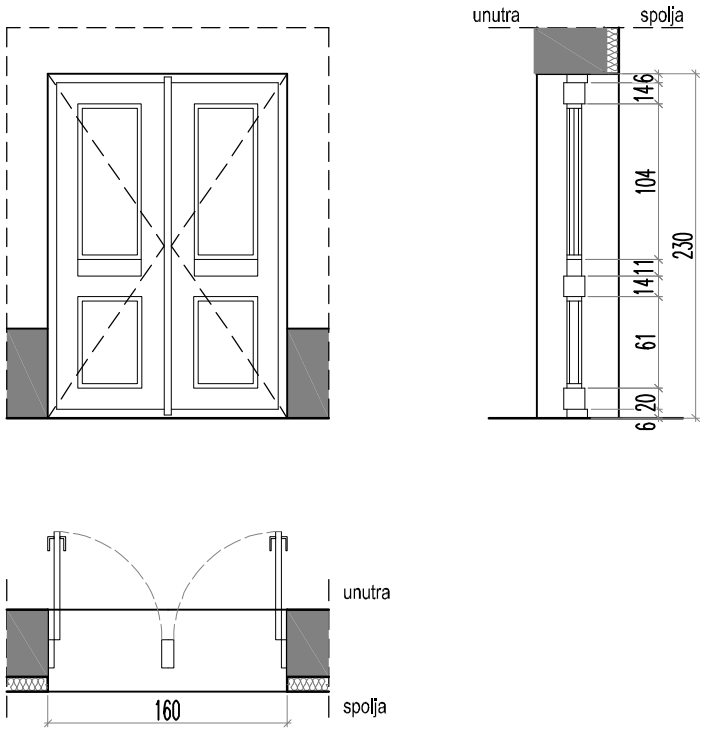

ZIDARSKA MERA:	160/230	PROIZVODNA MERA:	158/228	
prizemlje:		I sprat:		UKUPNO:
1		-		1

Jednokrilna dvokrilna reljefna vrata od punog drveta, sa dekorativnim reljefnim štokom u širini zida
Vrata glavnog ulaza u objekat.

Nova vrata izraditi po uzoru na postojeća vrata.
Radionička izrada od zdrave i suve smrekovine sa hrastovim pragom koji je ojačan mesinganim lajsnama. Okvir i krilo vrata izraditi sa profilacijom po ugledu na postojeća. Širina štoka prema postojećim, opšivanje cele debljine zida postavom sa profilacijom po ugledu na postojeća vrata. Ukrasne lajsne oko vrata su porfilisane, po ugledu na postojeće. Okov za drvena vrata, brava elzet sa cilindričnim uloškom, krila sa najmanje tri šarke što približnije postojećim. Kvaka sa rozetom mesingana stilska, što približnija prvobitnoj. Sve drvene elemente impregnirati specijalnom tečnošću koja prodire u drvo i osigurava sigurnu zaštitu od gljivica i parazita. Vrata su sa staklenom ispunom i zaštitnom dekorativnom rešetkom od kovanog gvožđa. Pre bojenja sve površine fino izbrusiti i očistiti, naneti podlogu, izvršiti predkitovanje i prevlačenje odgovarajućim kitom, ponovo brusiti i nadkitovati. Bojiti bojom na vodenoj bazi prvi put, nakon sušenja brusiti i nadkitovati kitom. Bojiti bojom drugi put, fino brusiti, ispraviti emajl kitom i bojiti odgovarajućim lakom. Boja vrata u skladu sa postojećom bojom. U cenu uračunati sav potreban materija, rad i bojenje.

NAPOMENA: SVE DIMENZIJE PROVERITI NA LICU MESTA

02/18 - IDP - 1	CRNA BRAVARIJA	strana	12
OBJEKAT A - pozicija	Ulazna jednokrilna vrata u kotlarnicu sa nadsvetlom i jednostruki dvokrilni prozor kotlarnice	oznaka pozicije:	I

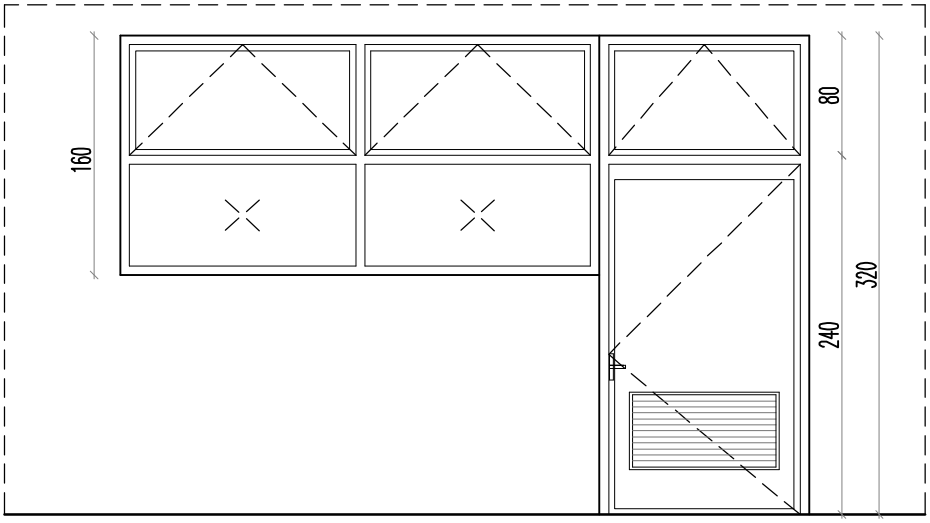

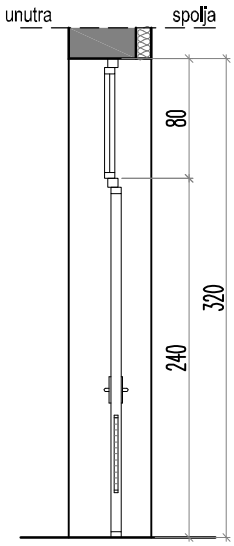

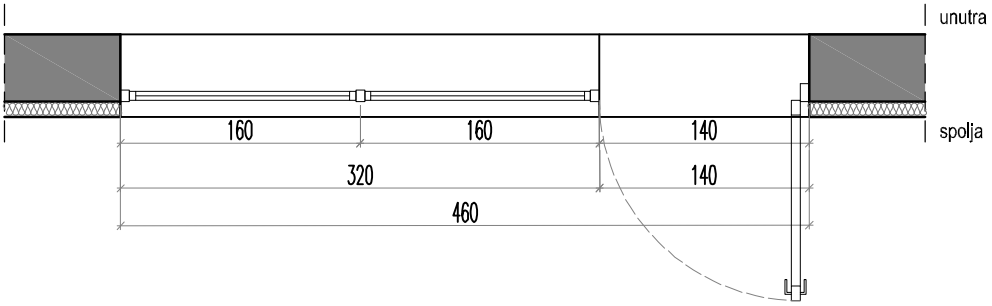

ZIDARSKA MERA:	vrata:140/240+140/80 prozor:320/160	PROIZVODNA MERA:	vrata:138/238+138/78 prozor:318/158	
prizemlje:		I sprat:		UKUPNO:
1		-		1

Jednostruka jednokrilna metalna vrata sa nadsvetlom i jednostruki dvorokrilni čelični prozor sa nadsvetlom.
Vrata i prozor kotlarnice u prizemlju.
Dvokrilna metalna vrata sa rešetkom.
Krilo vrata je u ramu od kutijastih čeličnih profila 40/40mm, sa obostranom oblogom od čeličnog lima d=2mm. Vrata se ugrađuju preko rama od kutijastih čeličnih profila 40/40mm i snabdevena su potrebnim okovom i cilindar bravom sa ključevima, kao i oprugom kojom se mogu fiksirati u otvorenom položaju.
Otvaranje vrata oko vertikalne ose (u svemu prema šemi). Nadsvetlo iznad vrata se otvara oko horizontalne ose.
Otvaranje prozora oko horizontalne ose u gornjoj zoni. Donji deo prozora se ne otvara (u svemu prema šemi).
U okviru vrata nalaze se žaluzine u donjem delu krila.
Zaštititi protiv korozije i bojiti masnom bojom u tonu po izboru investitora, dva puta.
Izrada u svemu prema šemi.

NAPOMENA: SVE DIMENZIJE PROVERITI NA LICU MESTA

02/18 - IDP - 1	UNUTRAŠANJA STOLARIJA	strana	13
OBJEKAT A - pozicija	Jednokrilna vrata od punog drveta vrata učionice	oznaka pozicije:	1

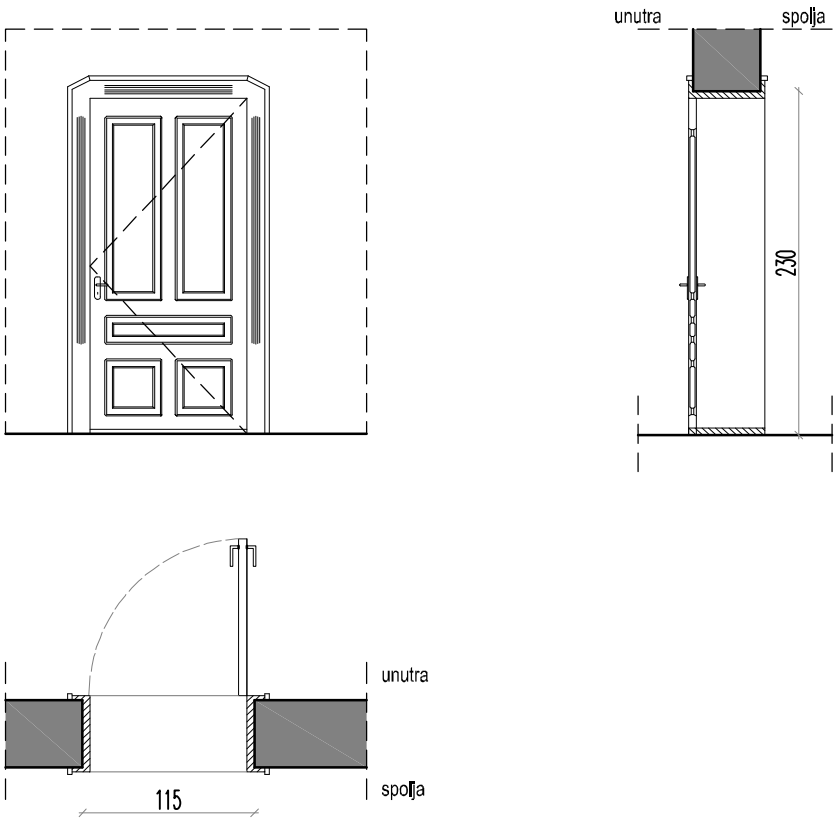

ZIDARSKA MERA:	115/230	PROIZVODNA MERA:	113/228	
prizemlje:		I sprat:		UKUPNO:
7		8		15

Jednokrilna unutrašnja reljefna vrata od punog drveta, sa dekorativnim reljefnim štokom u širini zida
Vrata učionica u prizemlju i spratu.

Nova vrata izraditi po uzoru na postojeća vrata.

Radionička izrada od zdrave i suve smrekovine sa hrastovim pragom koji je ojačan mesinganim lajsnama. Okvir i krilo vrata izraditi sa profilacijom po ugledu na postojeća. Širina štoka prema postojećim, opšivanje cele debljine zida postavom sa profilacijom po ugledu na postojeća vrata. Ukrasne lajsne oko vrata su porfilisane, po ugledu na postojeće. Okov za drvena vrata, brava elzet sa cilindričnim uloškom, krila sa najmanje tri šarke što približnije postojećim. Kvaka sa rozetom mesingana stilska, što približnija prvobitnoj. Sve drvene elemente impregnirati specijalnom tečnošću koja prodire u drvo i osigurava sigurnu zaštitu od gljivica i parazita. Pre bojenja sve površine fino izbrusiti i očistiti, naneti podlogu, izvršiti predkitovanje i prevlačenje odgovarajućim kitom, ponovo brusiti i nadkitovati. Bojiti bojom na vodenoj bazi prvi put, nakon sušenja brusiti i nadkitovati kitom. Bojiti bojom drugi put, fino brusiti, ispraviti emajl kitom i bojiti odgovarajućim lakom. Boja vrata u skladu sa postojećom bojom. U cenu uračunati sav potreban materija, rad i bojenje.

NAPOMENA: SVE DIMENZIJE PROVERITI NA LICU MESTA

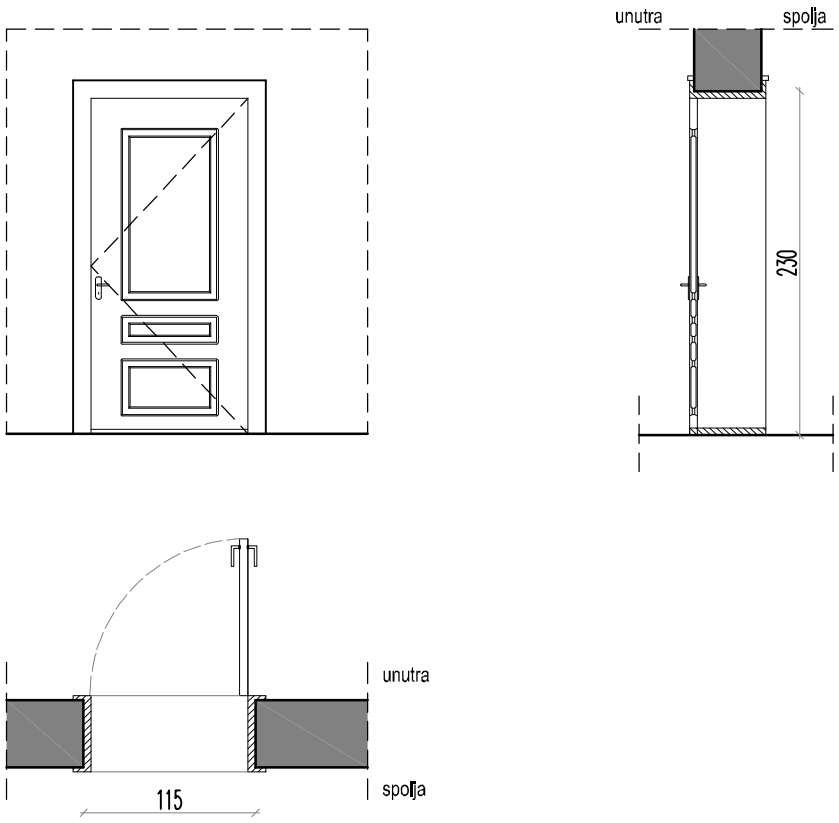

ZIDARSKA MERA:	115/230	PROIZVODNA MERA:	113/228	
prizemlje:		I sprat:		UKUPNO:
5		4		9

Jednokrilna unutrašnja reljefna vrata od punog drveta, sa dekorativnim štokom u širini zida
Vrata učionica u prizemlju i spratu i direktorove kancelarije.

Nova vrata izraditi po uzoru na postojeća vrata.

Radionička izrada od zdrave i suve smrekovine sa hrastovim pragom koji je ojačan mesinganim lajsnama. Okvir i krilo vrata izraditi sa profilacijom po ugledu na postojeća. Širina štoka prema postojećim, opšivanje cele debljine zida postavom sa profilacijom po ugledu na postojeća vrata. Ukrasne lajsne oko vrata su porfilisane, po ugledu na postojeće. Okov za drvena vrata, brava elzet sa cilindričnim uloškom, krila sa najmanje tri šarke što približnije postojećim. Kvaka sa rozetom mesingana stilska, što približnija prvobitnoj. Sve drvene elemente impregnirati specijalnom tečnošću koja prodire u drvo i osigurava sigurnu zaštitu od gljivica i parazita. Pre bojenja sve površine fino izbrusiti i očistiti, naneti podlogu, izvršiti predkitovanje i prevlačenje odgovarajućim kitom, ponovo brusiti i nadkitovati. Bojiti bojom na vodenoj bazi prvi put, nakon sušenja brusiti i nadkitovati kitom. Bojiti bojom drugi put, fino brusiti, ispraviti emajl kitom i bojiti odgovarajućim lakom. Boja vrata u skladu sa postojećom bojom. U cenu uračunati sav potreban materija, rad i bojenje.

NAPOMENA: SVE DIMENZIJE PROVERITI NA LICU MESTA

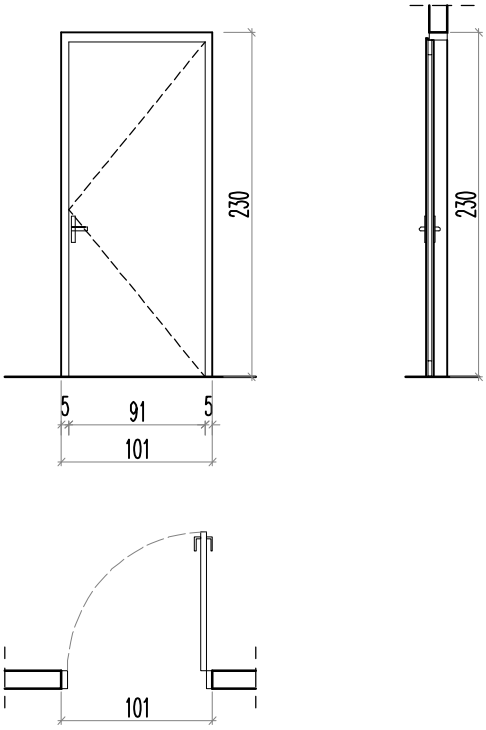

ZIDARSKA MERA:	101/230	PROIZVODNA MERA:	99/228	
prizemlje:		I sprat:		UKUPNO:
-		1		1

Jednokrilna unutrašnja vrata od punog drveta, sa štokom u širini zida.
Vrata učionice na spratu.
Unutrašnja jednokrilna vrata u dovratniku od prvoklasne suve hrastovine bez pukotina.
Krilo vrata, u ramu od čamovog drveta, obostrano je šperovano.
Ispuna krila je od kartonskog saća.
U ramu se nalazi ojačanje za šarke i bravu.
Krilo vrata je snabdeveno PVC dihtungom u falcu štoka i gumenim odbojnikom.
Okov je standardni sa tri šarke, ukopavajućom bravom sa tri ključa i kvakom.
I dovratnike i krilo vrata obojiti poliuretanskom bojom.
Pre bojenja sve površine fino izbrusiti i očistiti, naneti podlogu, izvršiti predkitovanje i prevlačenje odgovarajućim kitom, ponovo brusiti i nadkitovati. Bojiti bojom na vodenoj bazi prvi put, nakon sušenja brusiti i nadkitovati kitom. Bojiti bojom drugi put, fino brusiti, ispraviti emajl kitom i bojiti odgovarajućim lakom. Boja vrata u skladu sa postojećom bojom. U cenu uračunati sav potreban materija, rad i bojenje.

NAPOMENA: SVE DIMENZIJE PROVERITI NA LICU MESTA

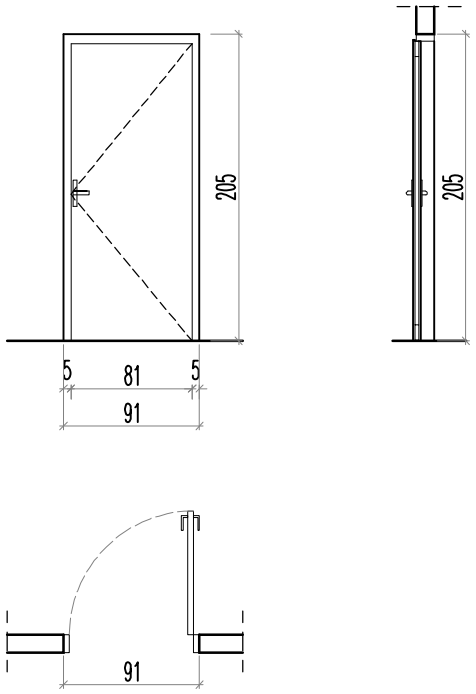

ZIDARSKA MERA:	91/205	PROIZVODNA MERA:	89/203	
prizemlje:		I sprat:		UKUPNO:
-		3		3

Jednokrilna unutrašnja vrata od punog drveta, sa štokom u širini zida.
Vrata nastavničke kancelarije na spratu.
Unutrašnja jednokrilna vrata u dovratniku od prvoklasne suve hrastovine bez pukotina.
Krilo vrata, u ramu od čamovog drveta, obostrano je šperovano.
Ispuna krila je od kartonskog saća.
U ramu se nalazi ojačanje za šarke i bravu.
Krilo vrata je snabdeveno PVC dihtungom u falcu štoka i gumenim odbojnikom.
Okov je standardni sa tri šarke, ukopavajućom bravom sa tri ključa i kvakom.
I dovratnike i krilo vrata obojiti poliuretanskom bojom.
Pre bojenja sve površine fino izbrusiti i očistiti, naneti podlogu, izvršiti predkitovanje i prevlačenje odgovarajućim kitom, ponovo brusiti i nadkitovati. Bojiti bojom na vodenoj bazi prvi put, nakon sušenja brusiti i nadkitovati kitom. Bojiti bojom drugi put, fino brusiti, ispraviti emajl kitom i bojiti odgovarajućim lakom. Boja vrata u skladu sa postojećom bojom. U cenu uračunati sav potreban materija, rad i bojenje.

NAPOMENA: SVE DIMENZIJE PROVERITI NA LICU MESTA

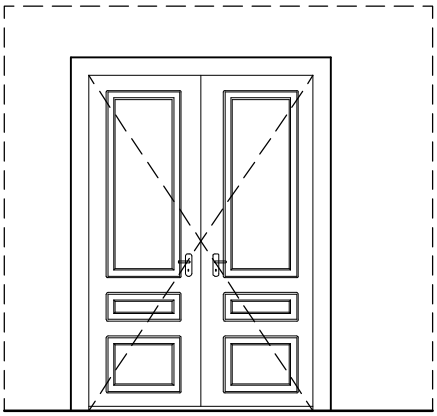

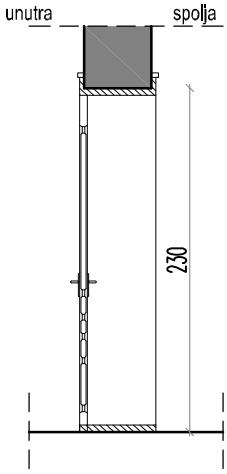

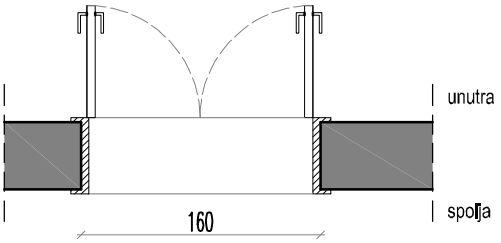

ZIDARSKA MERA:	160/230	PROIZVODNA MERA:	158/228	
prizemlje:		I sprat:		UKUPNO:
1		-		1

Dvokrilna unutrašnja reljefna vrata od punog drveta, sa dekorativnim reljefnim štokom u širini zida
Vrata učionice u prizemlju.

Nova vrata izraditi po uzoru na postojeća vrata.

Radionička izrada od zdrave i suve smrekovine sa hrastovim pragom koji je ojačan mesinganim lajsnama. Okvir i krilo vrata izraditi sa profilacijom po ugledu na postojeća. Širina štoka prema postojećim, opšivanje cele debljine zida postavom sa profilacijom po ugledu na postojeća vrata. Ukrasne lajsne oko vrata su porfilisane, po ugledu na postojeće. Okov za drvena vrata, brava elzet sa cilindričnim uloškom, krila sa najmanje tri šarke što približnije postojećim. Kvaka sa rozetom mesingana stilska, što približnija prvobitnoj. Sve drvene elemente impregnirati specijalnom tečnošću koja prodire u drvo i osigurava sigurnu zaštitu od gljivica i parazita. Pre bojenja sve površine fino izbrusiti i očistiti, naneti podlogu, izvršiti predkitovanje i prevlačenje odgovarajućim kitom, ponovo brusiti i nadkitovati. Bojiti bojom na vodenoj bazi prvi put, nakon sušenja brusiti i nadkitovati kitom. Bojiti bojom drugi put, fino brusiti, ispraviti emajl kitom i bojiti odgovarajućim lakom. Boja vrata u skladu sa postojećom bojom. U cenu uračunati sav potreban materija, rad i bojenje.

NAPOMENA: SVE DIMENZIJE PROVERITI NA LICU MESTA

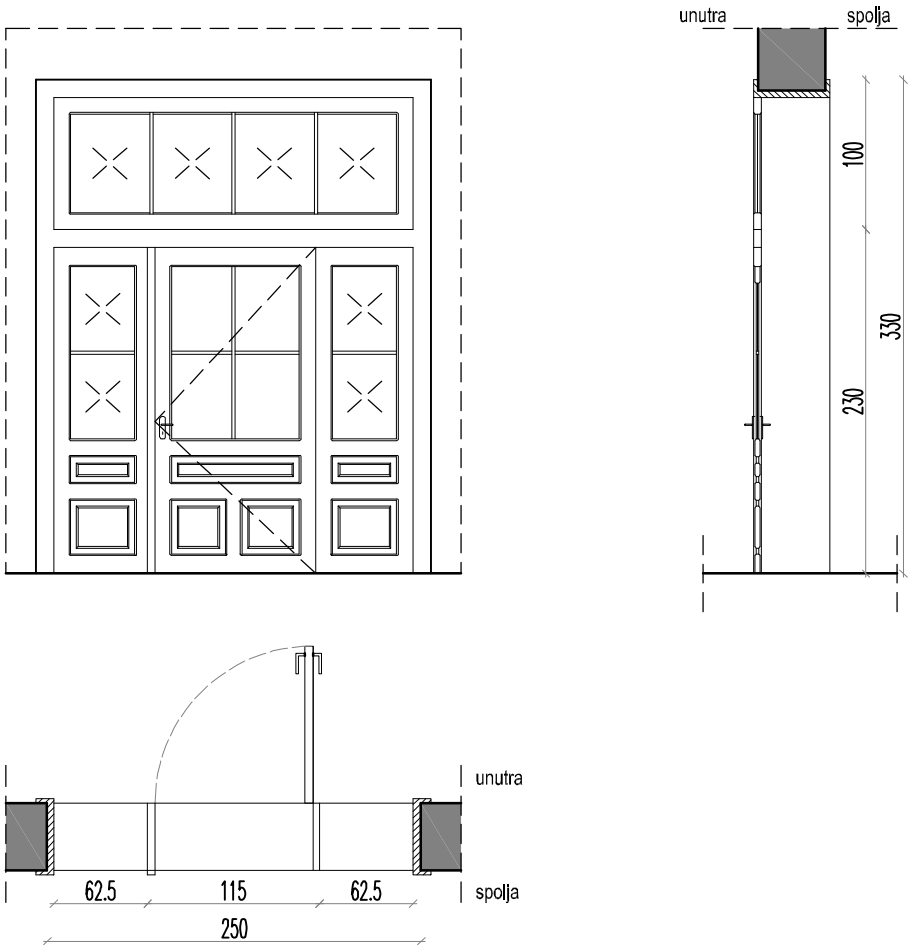

ZIDARSKA MERA:	250/330	PROIZVODNA MERA:	248/328	
prizemlje:		I sprat:		UKUPNO:
1		1		2

Jednokrilna unutrašnja reljefna vrata sa fiksnim bočnim delovima od punog drveta, ispunom od stakla i nadsvetlom sa dekorativnim reljefnim štokom u širini zida

Vrata učionice u prizemlju i prostorije uprave škole.

Nova vrata izraditi po uzoru na postojeća vrata.

Radionička izrada od zdrave i suve smrekovine sa hrastovim pragom koji je ojačan mesinganim lajsnama. Okvir i krilo vrata izraditi sa profilacijom po ugledu na postojeća. Širina štoka prema postojećim, opšivanje cele debljine zida postavom sa profilacijom po ugledu na postojeća vrata. Ukrasne lajsne oko vrata su porfilisane, po ugledu na postojeće. Okov za drvena vrata, brava elzet sa cilindričnim uloškom, krila sa najmanje tri šarke što približnije postojećim. Kvaka sa rozetom mesingana stilska, što približnija prvobitnoj. Gornji deo vrata i bočnih krila je sa ispunom od stakla. Nadsvetlo je sa staklenom ispunom. Sve drvene elemente impregnirati specijalnom tečnošću koja prodire u drvo i osigurava sigurnu zaštitu od gljivica i parazita. Pre bojenja sve površine fino izbrusiti i očistiti, naneti podlogu, izvršiti predkitovanje i prevlačenje odgovarajućim kitom, ponovo brusiti i nadkitovati. Bojiti bojom na vodenoj bazi prvi put, nakon sušenja brusiti i nadkitovati kitom. Bojiti bojom drugi put, fino brusiti, ispraviti emajl kitom i bojiti odgovarajućim lakom. Boja vrata u skladu sa postojećom bojom. U cenu uračunati sav potreban materija, rad i bojenje.

NAPOMENA: SVE DIMENZIJE PROVERITI NA LICU MESTA

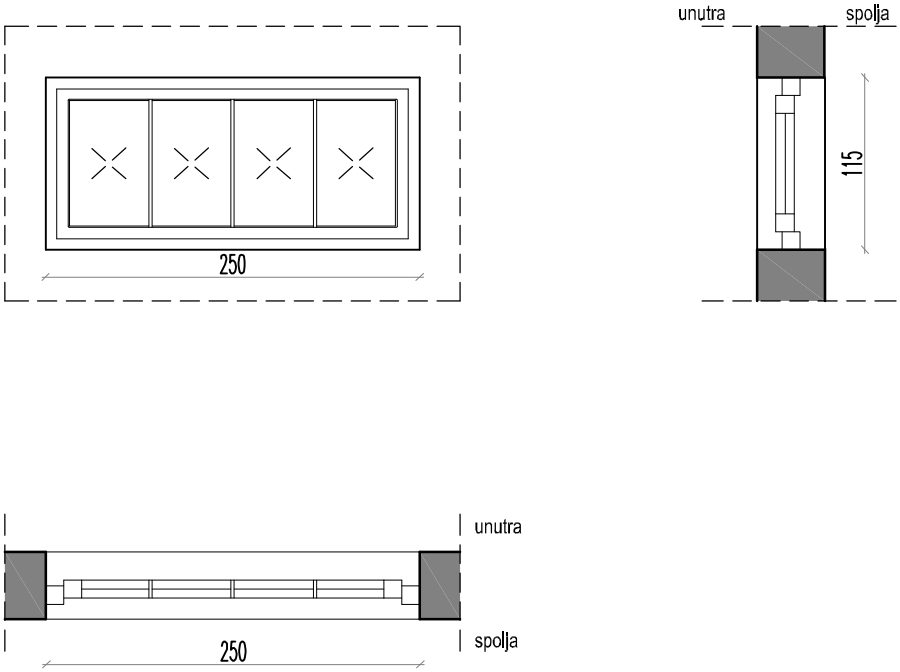

ZIDARSKA MERA:	250/115	PROIZVODNA MERA:	248/113	
prizemlje:		I sprat:		UKUPNO:
-		1		1

Drveni prozor sa fiksnim krilima.
Prozor učionice 18 za informatiku na spratu.
Novi prozor izraditi po uzoru na postojeći.
Radionička izrada od zdrave i suve smrekovine sa hrastovim pragom koji je ojačan mesinganim lajsnama. Okvir i krila izraditi sa profilacijom po ugledu na postojeća. Širina štoka prema postojećim dimenzijama. Ukrasne lajsne oko vrata su porfilisane, po ugledu na postojeće. Sve drvene elemente impregnirati specijalnom tečnošću koja prodire u drvo i osigurava sigurnu zaštitu od gljivica i parazita. Pre bojenja sve površine fino izbrusiti i očistiti, naneti podlogu, izvršiti predkitovanje i prevlačenje odgovarajućim kitom, ponovo brusiti i nadkitovati. Bojiti bojom na vodenoj bazi prvi put, nakon sušenja brusiti i nadkitovati kitom. Bojiti bojom drugi put, fino brusiti, ispraviti emajl kitom i bojiti odgovarajućim lakom. Boja prozora u skladu sa postojećom bojom. U cenu uračunati sav potreban materija, rad i bojenje.

NAPOMENA: SVE DIMENZIJE PROVERITI NA LICU MESTA

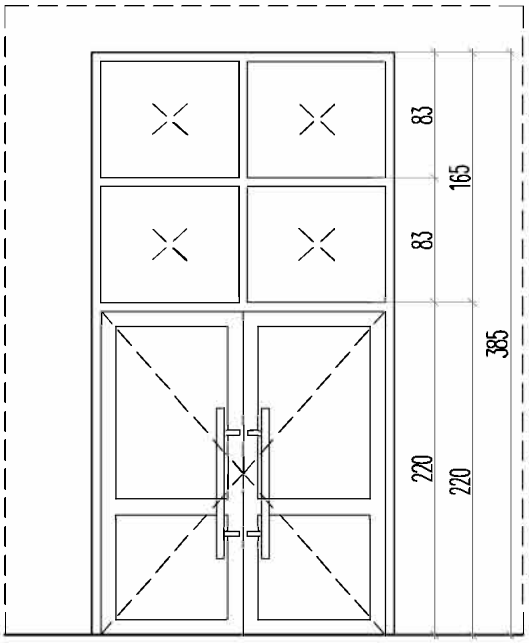

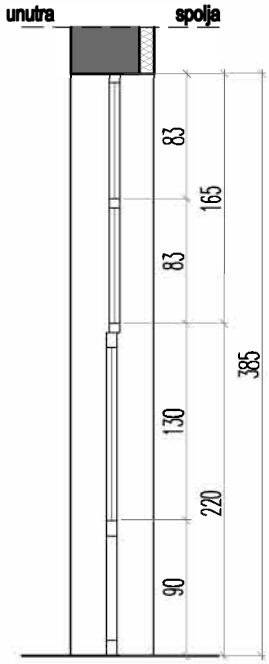

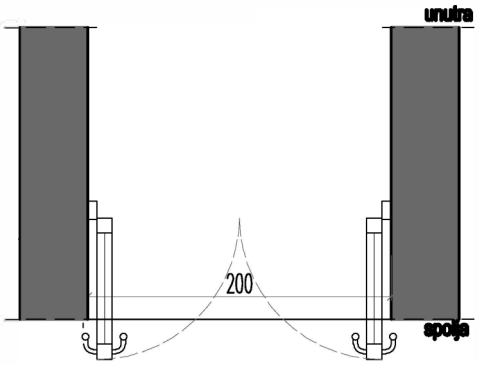

ZIDARSKA MERA:	200/385	PROIZVODNA MERA:	198/383	
prizemlje:		I sprat:		UKUPNO:
1		-		1

Dvokrilna unutrašnja aluminijumska vrata sa ispunom od stakla i nadsvetlom
Vetrobranska vrata u prizemlju.
Konstrukcija je od aluminijumskih profila.
Vrata snabdeti odgovarajućim okovom i automatskim uljnim zatvaračem i gumenim odbojnikom.
Dihtovanje ostvariti neoprenskom zaptivkom.
Vrata su sa ispunom od aluminijumskih panela u donjem delu i staklenom ispunom u gornjem delu.
Nadsvetlo je fiksno, sa staklenom ispunom od stakla.
Otvaranje oko vertikalne ose (u svemu prema šemi).
Završna obrada je plastificiranje u tamno sivoj boji - RAL 7009 GREEN GRAY.
Izrada u svemu prema šemi.

NAPOMENA: SVE DIMENZIJE PROVERITI NA LICU MESTA

02/18 - IDP - 1	UNUTRAŠNJA ALUMINARIJA	strana 21
OBJEKAT A - pozicija	Jednostruka dvokrilna vrata sa nadsvetlom	oznaka pozicije: II

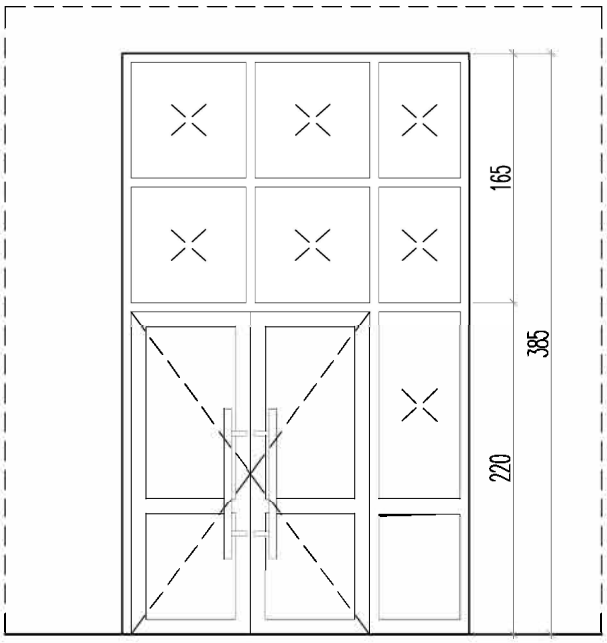

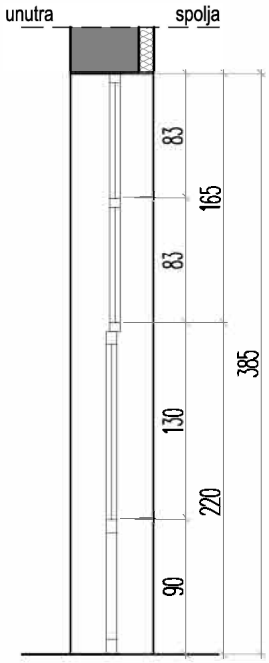

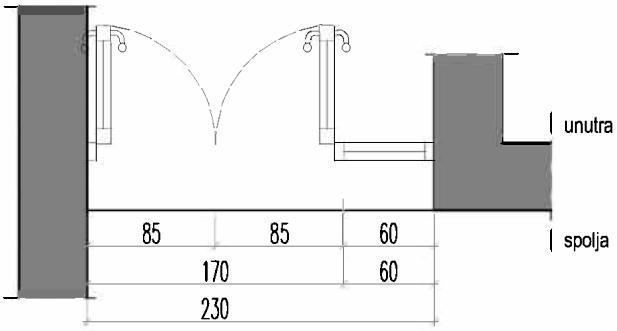

ZIDARSKA MERA:	230/385	PROIZVODNA MERA:	228/383	
prizemlje:		I sprat:		UKUPNO:
1		-		1

<u>Dvokrilna unutrašnja aluminijumska vrata sa ispunom od stakla i nadsvetlom</u>
<u>Vetrobranska vrata u prizemlju.</u>
Konstrukcija je od aluminijumskih profila.
Vrata snabdeti odgovarajućim okovom i automatskim uljnim zatvaračem i gumenim odbojnikom.
Dihtovanje ostvariti neoprenskom zaptivkom.
Vrata su sa ispunom od aluminijumskih panela u donjem delu i staklenom ispunom u gornjem delu.
Nadsvetlo je fiksno, sa staklenom ispunom od stakla.
Otvaranje oko vertikalne ose (u svemu prema šemi).
Završna obrada je plastificiranje u tamno sivoj boji - RAL 7009 GREEN GRAY.
Izrada u svemu prema šemi.

NAPOMENA: SVE DIMENZIJE PROVERITI NA LICU MESTA

02/18 - IDP - 1	UNUTRAŠNJA ALUMINARIJA	strana	22
OBJEKAT A - pozicija	Jednostruka dvokrilna vrata sa nadsvetlom	oznaka pozicije:	III

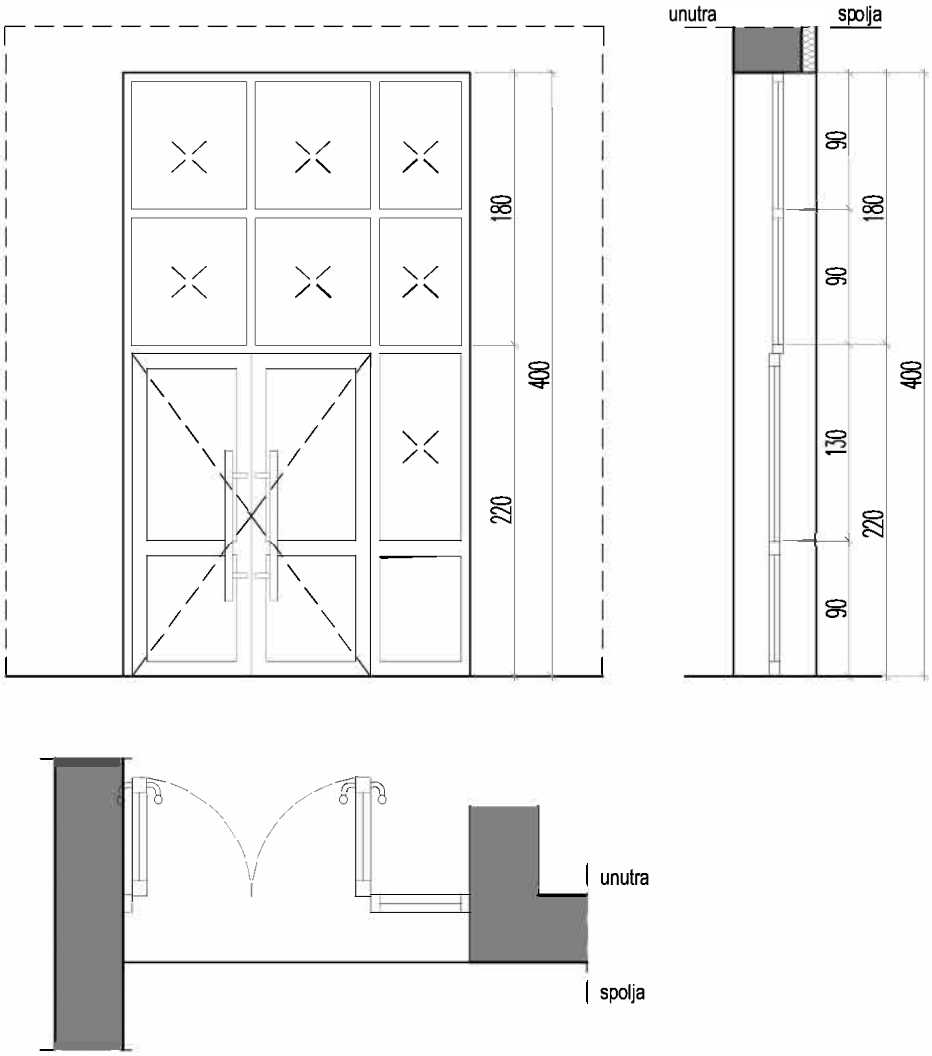

ZIDARSKA MERA:	230/400	PROIZVODNA MERA:	228/398	
prizemlje:		I sprat:		UKUPNO:
-		1		1

<u>Dvokrilna unutrašnja aluminijumska vrata sa ispunom od stakla i nadsvetlom</u>
<u>Vrata hodnika na spratu.</u>
Konstrukcija je od aluminijumskih profila.
Vrata snabdeti odgovarajućim okovom i automatskim uljnim zatvaračem i gumenim odbojnikom.
Dihtovanje ostvariti neoprenskom zaptivkom.
Vrata su sa ispunom od aluminijumskih panela u donjem delu i staklenom ispunom u gornjem delu.
Nadsvetlo je fiksno, sa staklenom ispunom od stakla.
Otvaranje oko vertikalne ose (u svemu prema šemi).
Završna obrada je plastificiranje u tamno sivoj boji - RAL 7009 GREEN GRAY.
Izrada u svemu prema šemi.

NAPOMENA: SVE DIMENZIJE PROVERITI NA LICU MESTA

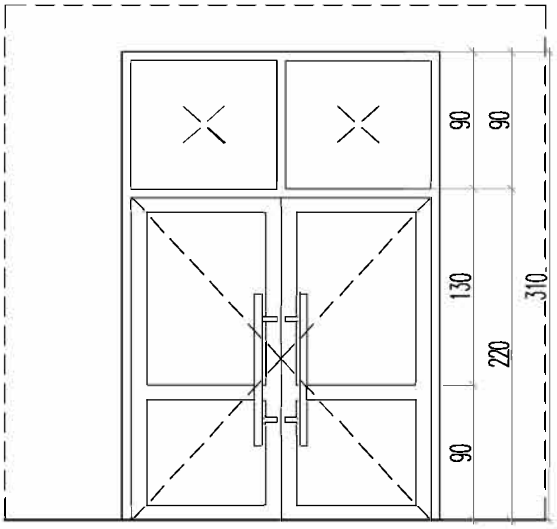

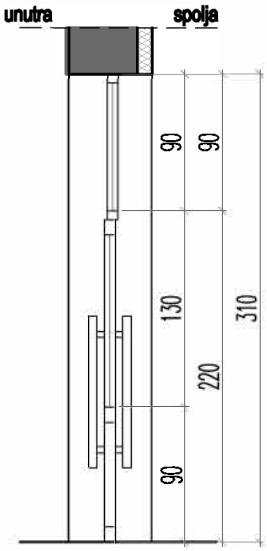

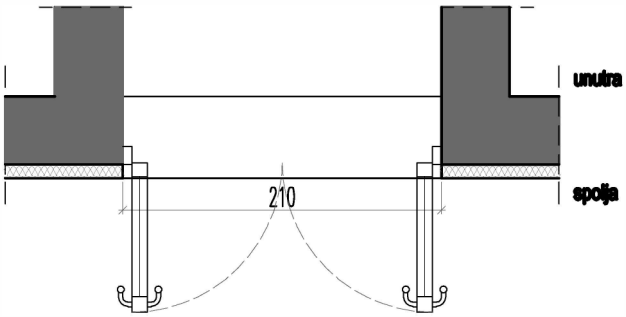

ZIDARSKA MERA:	210/310	PROIZVODNA MERA:	208/308	
prizemlje:		I sprat:		UKUPNO:
1		-		1

Jednostruka dvokrilna aluminijumska vrata sa nadsvetlom.
Vetrobranska vrata na prelazu iz objekta 'A' u objekat 'B' u prizemlju.
Konstrukcija je od aluminijumskih profila.
Vrata snabdeti odgovarajućim okovom i automatskim uljnim zatvaračem i gumenim odbojnikom.
Dihtovanje ostvariti neoprenskom zaptivkom.
Vrata su sa ispunom od aluminijumskih panela u donjem delu i staklenom ispunom u gornjem delu.
Donja polovina vrata je sa aluminijumskom ispunom.
Otvaranje vrata oko vertikalne ose (u svemu prema šemi). Nadsvetlo je fiksno, bez otvaranja.
Završna obrada je plastificiranje **u tamno sivoj boji - RAL** 7009 GREEN GRAY.
Izrada u svemu prema šemi.

NAPOMENA: SVE DIMENZIJE PROVERITI NA LICU MESTA

02/18 - IDP - 1	UNUTRAŠNJA ALUMINARIJA	strana	24
OBJEKAT A - pozicija	Jednokrilna vrata toaleta	oznaka pozicije:	VI

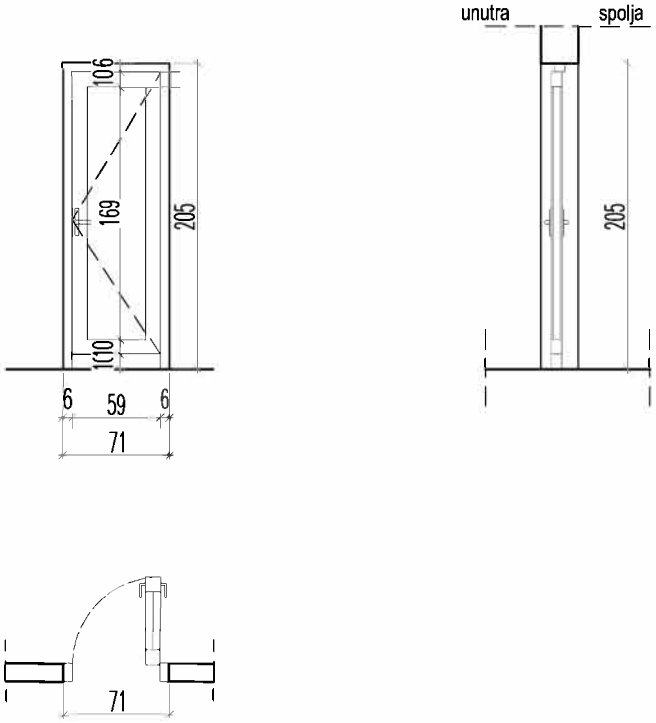

ZIDARSKA MERA:	71/205	PROIZVODNA MERA:	69/203	
prizemlje:		I sprat:		UKUPNO:
14		18		32

Jednostruka jednokrilna aluminijumska vrata.
Ulazna vrata u toalet u prizemlju.
Konstrukcija je od aluminijumskih profila.
Vrata snabdeti odgovarajućim okovom.
Dihtovanje ostvariti neoprenskom zaptivkom.
Vrata su sa ispunom od aluminijumskih panela.
Otvaranje oko vertikalne ose (u svemu prema šemi).
Završna obrada je plastificiranje u tamno šivoj boji - RAL 7009 GREEN GRAY.
Izrada u svemu prema šemi.

NAPOMENA: SVE DIMENZIJE PROVERITI NA LICU MESTA

02/18 - IDP - 1	UNUTRAŠNJA ALUMINARIJA	strana 25
OBJEKAT A - pozicija	Jednokrilna vrata toaleta	oznaka pozicije: VII

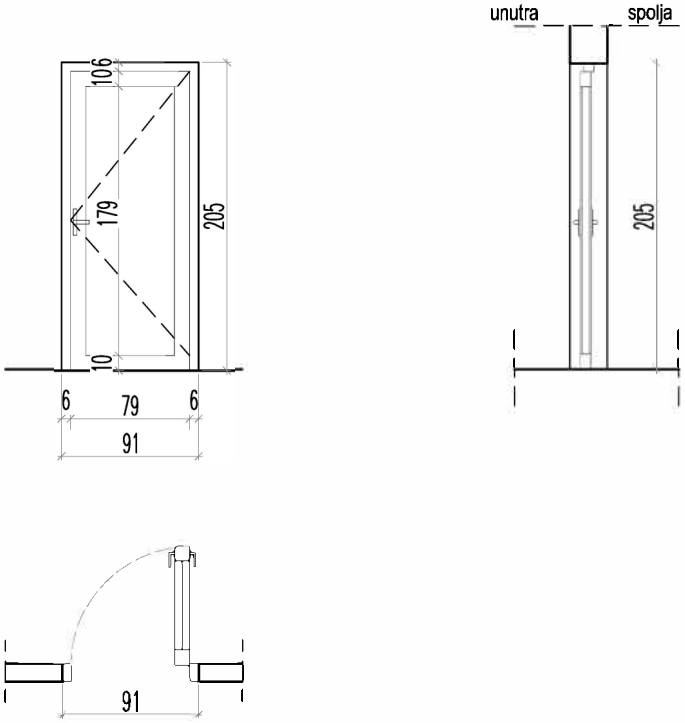

ZIDARSKA MERA:	91/205	PROIZVODNA MERA:	89/203	
prizemlje:		I sprat:		UKUPNO:
4		3		7

Jednostruka jednokrilna aluminijumska vrata.
Ulazna vrata u toalet u prizemlju.
Konstrukcija je od aluminijumskih profila.
Vrata snabdeti odgovarajućim okovom.
Dihtovanje ostvariti neoprenskom zaptivkom.
Vrata su sa ispunom od aluminijumskih panela.
Otvaranje oko vertikalne ose (u svemu prema šemi).
Završna obrada je plastificiranje u tamno šivoj boji - RAL 7009 GREEN GRAY
Izrada u svemu prema šemi.

NAPOMENA: SVE DIMENZIJE PROVERITI NA LICU MESTA

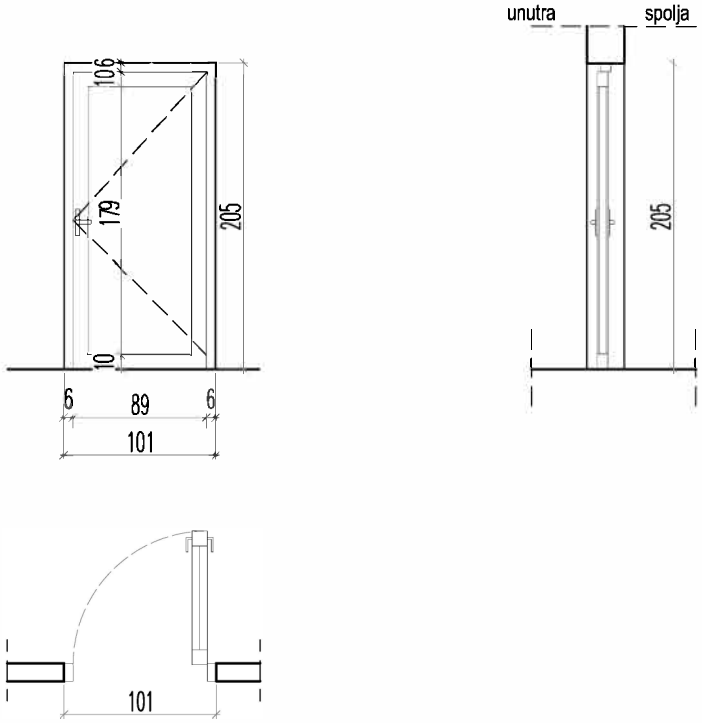

ZIDARSKA MERA:	101/205	PROIZVODNA MERA:	99/203	
prizemlje:		I sprat:		UKUPNO:
3		-		3

Jednostruka jednokrilna aluminijumska vrata.
Ulazna vrata u toalet u prizemlju.
Konstrukcija je od aluminijumskih profila.
Vrata snabdeti odgovarajućim okovom.
Dihtovanje ostvariti neoprenskom zaptivkom.
Vrata su sa ispunom od aluminijumskih panela.
Otvaranje oko vertikalne ose (u svemu prema šemi).
Završna obrada je plastificiranje u tamno šivoj boji - RAL 7009 GREEN GRAY.
Izrada u svemu prema šemi.

NAPOMENA: SVE DIMENZIJE PROVERITI NA LICU MESTA

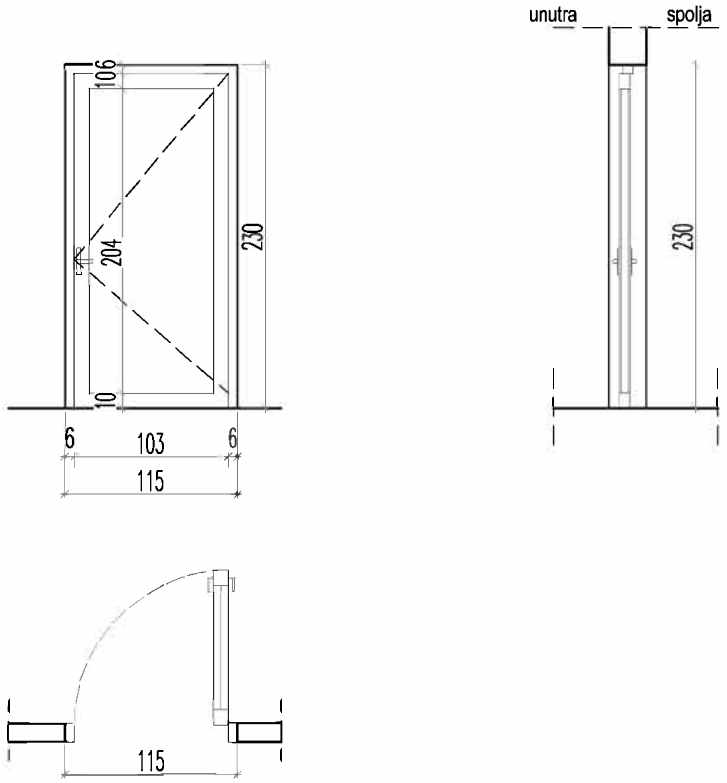

ZIDARSKA MERA:	115/230	PROIZVODNA MERA:	113/228	
prizemlje:		I sprat:		UKUPNO:
2		2		4

Jednostruka jednokrilna aluminijumska vrata.
Ulazna vrata u toalet u prizemlju.
Konstrukcija je od aluminijumskih profila.
Vrata snabdeti odgovarajućim okovom.
Dihtovanje ostvariti neoprenskom zaptivkom.
Vrata su sa ispunom od aluminijumskih panela.
Otvaranje oko vertikalne ose (u svemu prema šemi).
Završna obrada je plastificiranje u tamno šivoj boji — RAL 7009 GREEN GRAY.
Izrada u svemu prema šemi.

NAPOMENA: SVE DIMENZIJE PROVERITI NA LICU MESTA

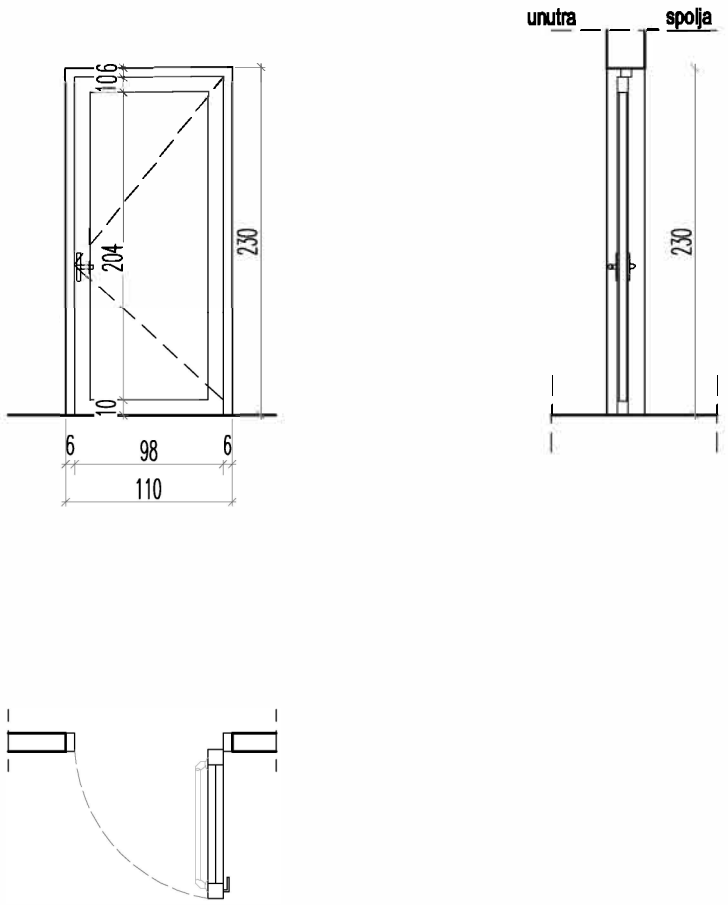

ZIDARSKA MERA:	111/230	PROIZVODNA MERA:	110/228	
prizemlje:		I sprat:		UKUPNO:
00		01		01

Jednostruka jednokrilna aluminijumska vrata.
Ulazna vrata u toalet za osobe sa posebnim potrebama u prizemlju.
Konstrukcija je od aluminijumskih profila.
Vrata snabdeti odgovarajućim okovom.
Dihtovanje ostvariti neoprenskom zaptivkom.
Vrata su sa ispunom od aluminijumskih panela.
Otvaranje oko vertikalne ose (u svemu prema šemi).
Završna obrada je plastificiranje u tamno šivoj boji - RAL 7009 GREEN GRAY.
Izrada u svemu prema šemi.

NAPOMENA: SVE DIMENZIJE PROVERITI NA LICU MESTA

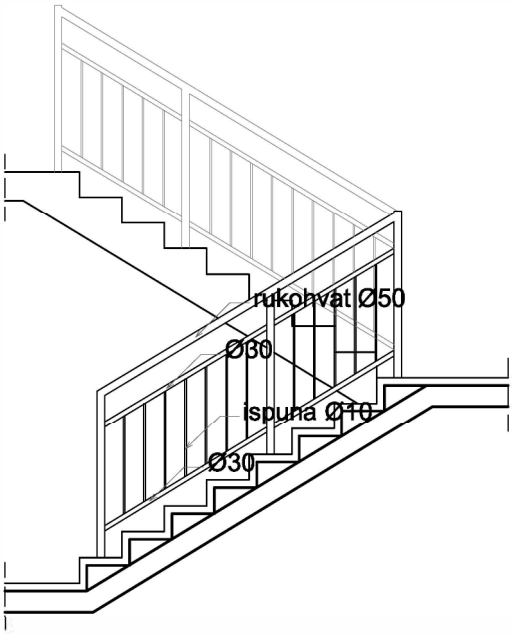

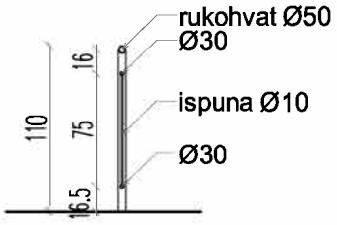

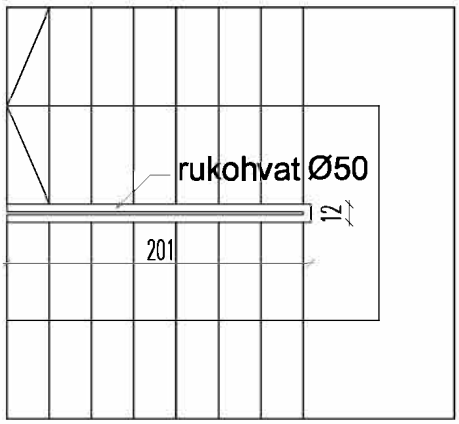

ZIDARSKA MERA:		PROIZVODNA MERA:		
prizemlje:		I sprat:		UKUPNO:
445cm'		445cm'		900cm'

Ograda unutrašnjeg stepeništa od čeličnih profila.

Konstrukcija unutrašnjeg stepeništa je od čeličnih vučenih profia. Profili su fiksirani za gazišta stepenika prema uputstvu proizvođača.
Rukohvat je od čelične cevi Ø50, vertikalni nosači Ø30, a ispuna od vertikalno postavljenih cevi Ø10, na rastojanju ne većem od 12cm.
Sve veze ostvariti zavarivanjem, a varove izvesti kvalitetno i zatim izbrušiti.
Sve spojeve ograde sa podom pokriti rozetnama.
Čelične delove grundirati i farbati autoemajl lakom ili srebrnim ferolitom.

NAPOMENA: SVE DIMENZIJE PROVERITI NA LICU MESTA

smart design

СПЕЦИФИКАЦИЈЕ СТОЛАРИЈЕ И БРАВАРИЈЕ – ОБЈЕКАТ Б

02/18 - IDP - 1	FASADNA ALUMINARIJA	strana 01
OBJEKAT B - pozicija	Prozor toaleta u muškoj i ženskoj svlačionici	oznaka pozicije: I

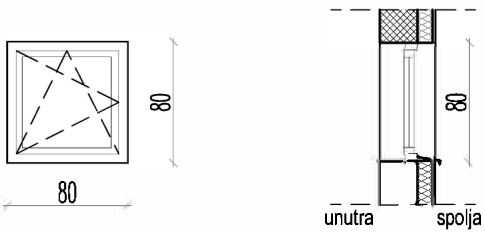

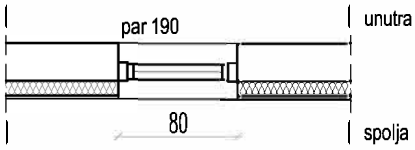

ZIDARSKA MERA:	80/80	PROIZVODNA MERA:	78/78	
prizemlje:		I sprat:		UKUPNO:
2		-		2

Jednostruki jednokrilni aluminijumski prozor.
Prozor toaleta u prizemlju.
Novi prozor izraditi po uzoru na postojeći.
Konstrukcija je od petokomornih aluminijumskih profila sa potpunim prekidom termičkog mosta uz pomoć poliamidnih traka. Prozor snabdeti odgovarajućim okovom a dihtovanje ostvariti neoprenskom zaptivkom.
Okapnica je od plastificiranog lima, a parapetna daska od PVC-a.
Zastakljenje - providno nisko-emisiono staklo 4+12+4 mm, ispunjeno argonom.
Koeficijent prolaza toplote 1,4W/m²K.
Otvaranje oko vertikalne i horizontalne ose (u svemu prema šemi).
Završna obrada je plastificiranje u tamno sivoj boji - RAL 7009 GREEN GRAY.
Izrada u svemu prema šemi.

NAPOMENA: SVE DIMENZIJE PROVERITI NA LICU MESTA

02/18 - IDP - 1	FASADNA ALUMINARIJA	strana 02
OBJEKAT B - pozicija	Prozor muške i ženske svlačionice	oznaka pozicije: II

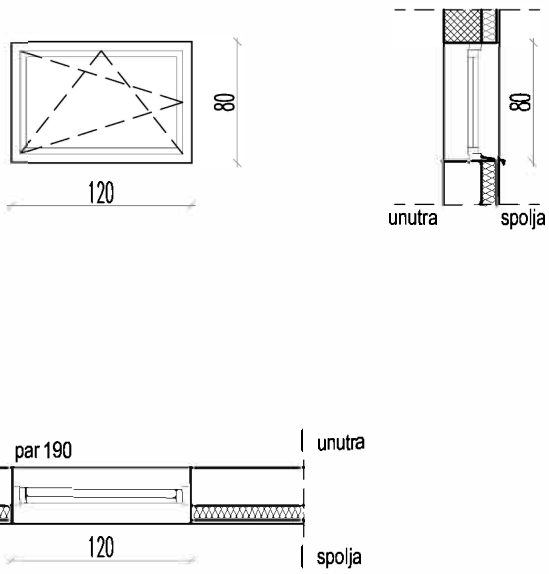

ZIDARSKA MERA:	120/80	PROIZVODNA MERA:	118/78	
prizemlje:		I sprat:		UKUPNO:
4		-		4

Jednostruki jednokrilni aluminijumski prozor.
Prozor u muškoj i ženskoj svlačionici u prizemlju.
Konstrukcija je od petokomornih aluminijumskih profila sa potpunim prekidom termičkog mosta uz pomoć poliamidnih traka.
Prozor snabdeti odgovarajućim okovom a dihtovanje ostvariti neoprenskom zaptivkom.
Okapnica je od plastificiranog lima, a parapetna daska od PVC-a.
Zastakljenje - providno nisko-emisiono staklo 4+12+4 mm, ispunjeno argonom.
Koeficijent prolaza toplote 1,4W/m²K.
Otvaranje oko vertikalne i horizontalne ose (u svemu prema šemi).
Završna obrada je plastificiranje u tamno sivoj boji - RAL 7009 GREEN GRAY.
Izrada u svemu prema šemi.

NAPOMENA: SVE DIMENZIJE PROVERITI NA LICU MESTA

02/18 - IDP - 1	FASADNA ALUMINARIJA	strana 03
OBJEKAT B - pozicija	Jednostruki dvokrilni prozor kancelarije u prizemlju	oznaka pozicije: III

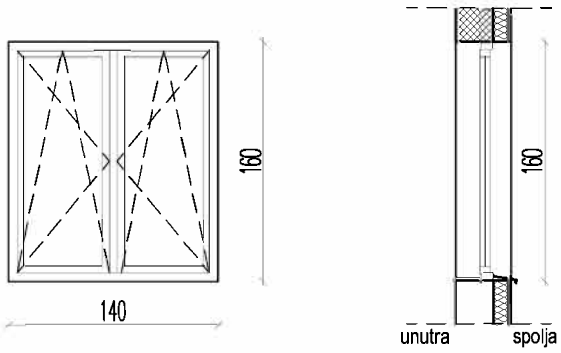

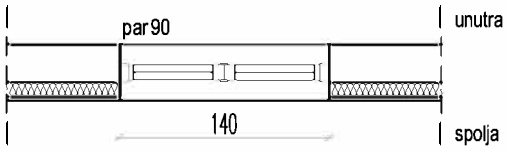

ZIDARSKA MERA:	140/160	PROIZVODNA MERA:	138/158	
prizemlje:		I sprat:		UKUPNO:
1		-		1

Jednostruki dvokrilni aluminijumski prozor.
Prozor kancelarije u prizemlju.
Novi prozor izraditi po uzoru na postojeći.
Konstrukcija je od petokomornih aluminijumskih profila sa potpunim prekidom termičkog mosta uz pomoć poliamidnih traka. Prozor snabdeti odgovarajućim okovom a dihtovanje ostvariti neoprenskom zaptivkom.
Okapnica je od plastificiranog lima, a parapetna daska od PVC-a.
Zastakljenje - providno nisko-emisiono staklo 4+12+4 mm, ispunjeno argonom.
Koeficijent prolaza toplote 1,4W/m²K.
Otvaranje oko vertikalne i horizontalne ose (u svemu prema šemi).
Završna obrada je plastificiranje u tamno sivoj boji - RAL 7009 GREEN GRAY.
Izrada u svemu prema šemi.

NAPOMENA: SVE DIMENZIJE PROVERITI NA LICU MESTA

02/18 - IDP - 1	FASADNA ALUMINARIJA	strana 04
OBJEKAT B - pozicija	Jednostruki dvokrilni prozor sale za rekvizite	oznaka pozicije: IV

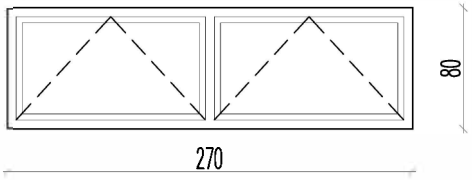

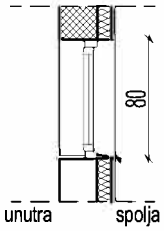

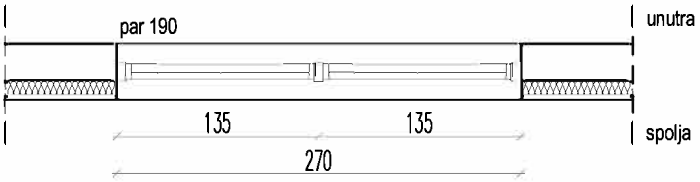

ZIDARSKA MERA:	270/80	PROIZVODNA MERA:	268/78	
prizemlje:		I sprat:		UKUPNO:
2		-		2

Jednostruki dvokrilni aluminijumski prozor.
Prozor sale za rekvizite u prizemlju.
Konstrukcija je od petokomornih aluminijumskih profila sa potpunim prekidom termičkog mosta uz pomoć poliamidnih traka.
Prozor snabdeti odgovarajućim okovom a dihtovanje ostvariti neoprenskom zaptivkom.
Okapnica je od plastificiranog lima, a parapetna daska od PVC-a.
Zastakljenje - providno nisko-emisiono staklo 4+12+4 mm, ispunjeno argonom.
Koeficijent prolaza toplote 1,4W/m²K.
Otvaranje oko horizontalne ose (u svemu prema šemi).
Završna obrada je plastificiranje u tamno sivoj boji - RAL 7009 GREEN GRAY.
Izrada u svemu prema šemi.

NAPOMENA: SVE DIMENZIJE PROVERITI NA LICU MESTA

02/18 - IDP - 1	FASADNA ALUMINARIJA	strana 05
OBJEKAT B - pozicija	Prozor fiskulturne sale sa unutrašnjom i spoljašnjom zaštitnom rešetkom	oznaka pozicije: V

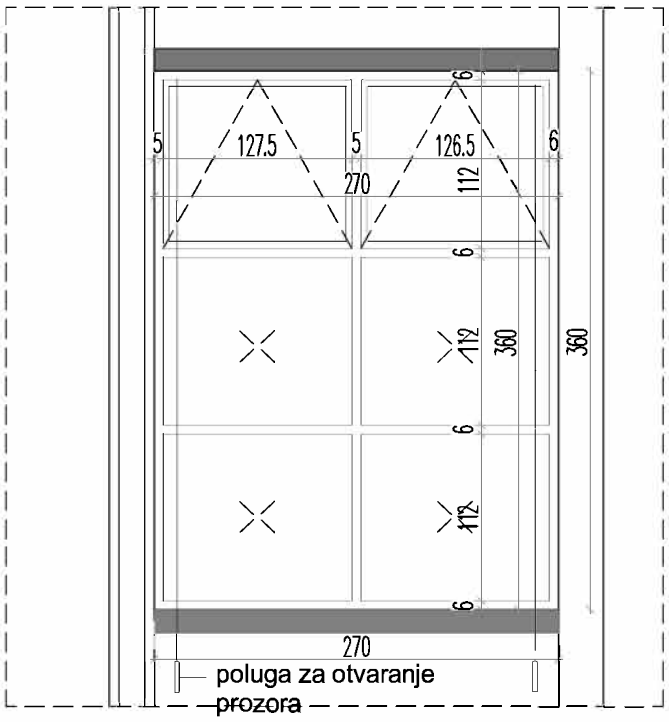

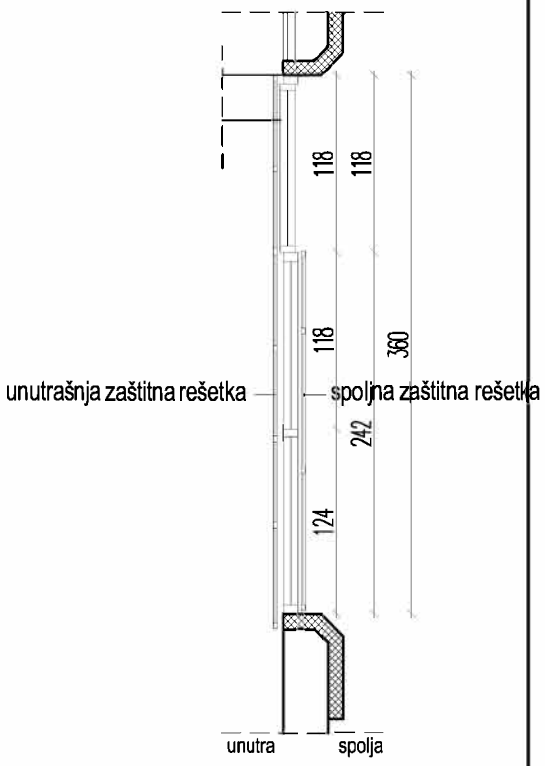

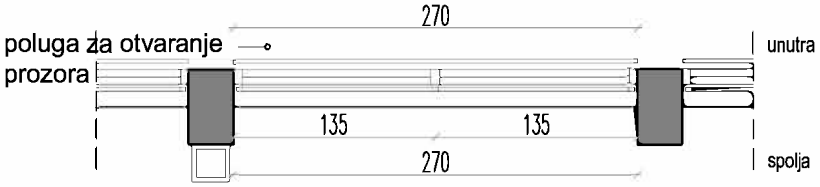

ZIDARSKA MERA:	270/360	PROIZVODNA MERA:	268/358	
prizemlje:		I sprat:		UKUPNO:
20		-		20

Jednostruki dvokrilni aluminijumski prozor.
Prozor fiskultrne sale u prizemlju.

Novi prozor izraditi po uzoru na postojeći.
Konstrukcija je od petokomornih aluminijumskih profila sa potpunim prekidom termičkog mosta uz pomoć poliamidnih traka.
Prozor snabdeti odgovarajućim okovom a dihtovanje ostvariti neoprenskom zaptivkom.
Okapnica je od plastificiranog lima, a parapetna daska od PVC-a.
Zastakljenje - providno nisko-emisiono staklo 4+12+4 mm, ispunjeno argonom.
Koeficijent prolaza toplote 1,4W/m²K.
Otvaraju se samo gornja krila, dok su donja fiksna. Otvaranje oko horizontalne ose (u svemu prema šemi). Predvideti otvaranje prozora polugom za otvaranje, s obzirom da se prozori nalaze na velikoj visini.
Završna obrada je plastificiranje u tamno šivoj boji - RAL 7009 GREEN GRAY.
Izrada u svemu prema šemi.

NAPOMENA: SVE DIMENZIJE PROVERITI NA LICU MESTA

02/18 - IDP - 1	FASADNA ALUMINARIJA	strana	06
OBJEKAT B - pozicija	Ulazna vrata u objekat fiskulturne sale	oznaka pozicije:	VI

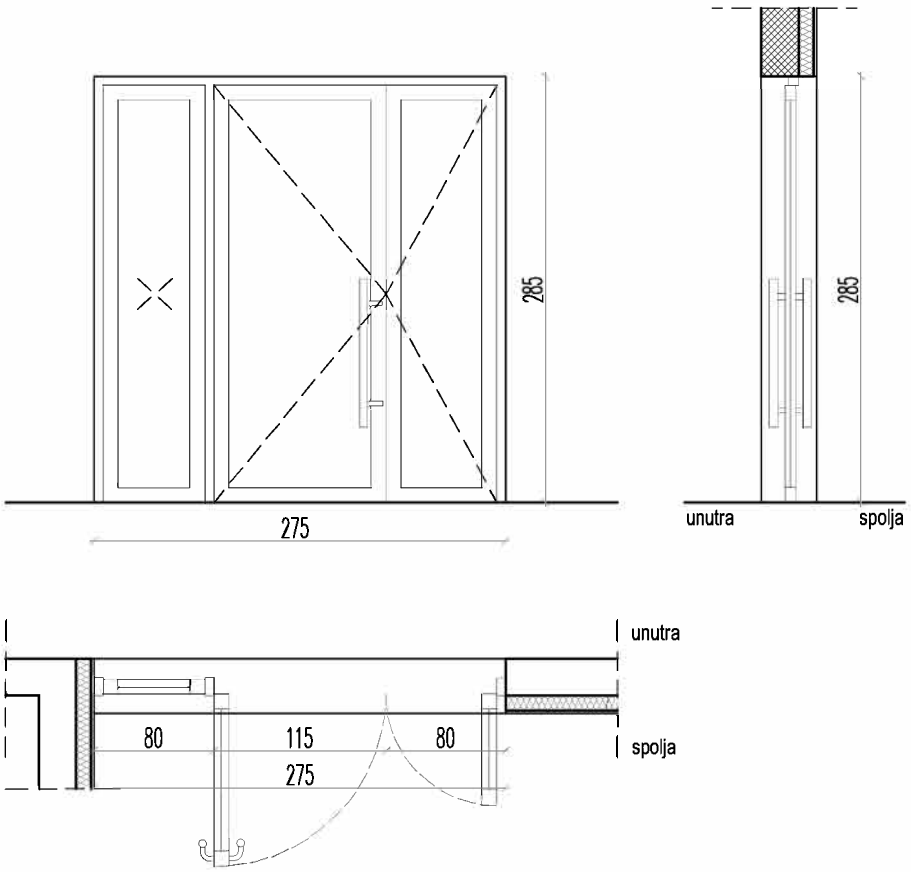

ZIDARSKA MERA:	275/285	PROIZVODNA MERA:	273/283	
prizemlje:		I sprat:		UKUPNO:
1		-		1

Jednostruka četvorokrilna aluminijumska vrata.
Ulazna vrata u objekat fiskulturne sale u prizemlju.
Konstrukcija je od petokomornih aluminijumskih profila sa potpunim prekidom termičkog mosta uz pomoć poliamidnih traka.
Vrata snabdeti odgovarajućim okovom i automatskim uljnim zatvaračem i gumenim odbojnikom.
Dihtovanje ostvariti neoprenskom zaptivkom.
Brava je patent sa cilindričnim uloškom, snabdevena sa štitnikom sa tri ključa.
Zastakljenje - providno nisko-emisiono staklo 4+12+4 mm, ispunjeno argonom.
Koeficijent prolaza toplote 1,4W/m²K.
Vrata su sa ispunom od stakla.
Otvaranje oko vertikalne ose (u svemu prema šemi). Otvaraju se središnja krila, a bočna su fiksna.
Završna obrada je plastificiranje u tamno sivoj boji - RAL 7009 GREEN GRAY.
Izrada u svemu prema šemi.

NAPOMENA: SVE DIMENZIJE PROVERITI NA LICU MESTA

02/18 - IDP - 1	FASADNA ALUMINARIJA	strana 07
OBJEKAT B - pozicija	Jednostruki dvokrilni prozor u predprostoru	oznaka pozicije: VII

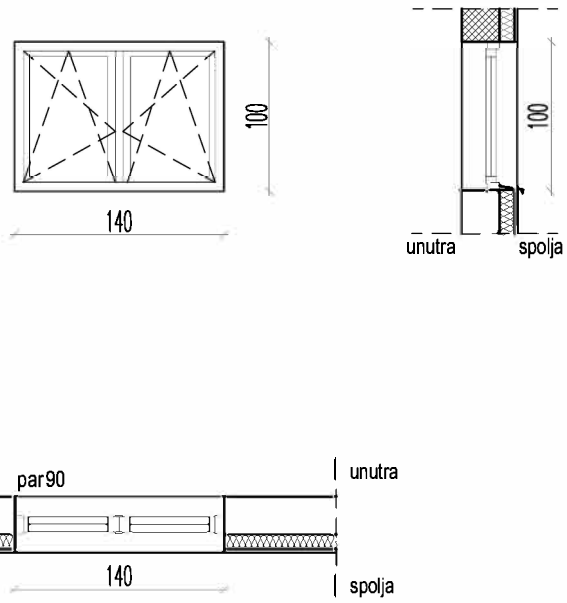

ZIDARSKA MERA:	140/100	PROIZVODNA MERA:	139/98	
prizemlje:		I sprat:		UKUPNO:
1		-		1

<u>Jednostruki dvokrilni aluminijumski prozor.</u>
<u>Prozor u predprostoru u prizemlju.</u>
Novi prozor izraditi po uzoru na postojeći.
Konstrukcija je od petokomornih aluminijumskih profila sa potpunim prekidom termičkog mosta uz pomoć poliamidnih traka. Prozor snabdeti odgovarajućim okovom a dihtovanje ostvariti neoprenskom zaptivkom.
Okapnica je od plastificiranog lima, a parapetna daska od PVC-a.
Zastakljenje - providno nisko-emisiono staklo 4+12+4 mm, ispunjeno argonom.
Koeficijent prolaza toplote 1,4W/m²K.
Otvaranje oko vertikalne i horizontalne ose (u svemu prema šemi).
Završna obrada je plastificiranje u tamno sivoj boji - RAL 7009 GREEN GRAY.
Izrada u svemu prema šemi.

NAPOMENA: SVE DIMENZIJE PROVERITI NA LICU MESTA

02/18 - IDP - 1	FASADNA ALUMINARIJA	strana 08
OBJEKAT B - pozicija	Ulazna vrata u objekat fiskulturne sale	oznaka pozicije: VIII

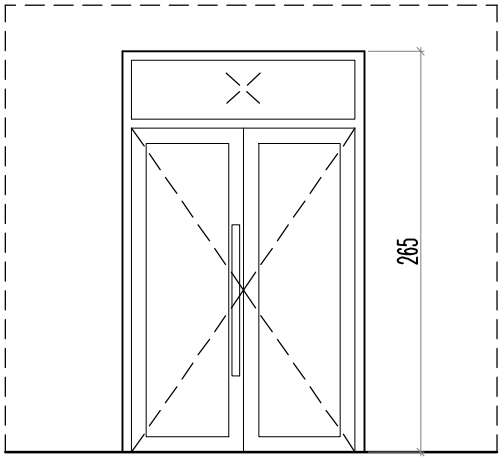

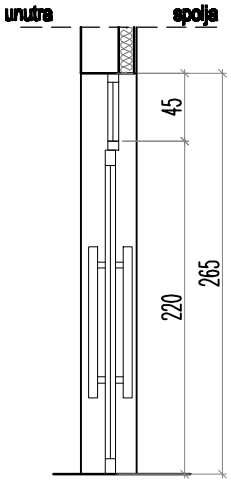

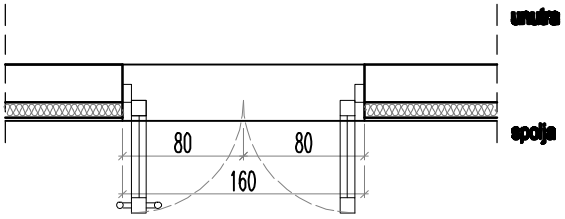

ZIDARSKA MERA:	160/265	PROIZVODNA MERA:	158/263	
prizemlje:		**I sprat:**		UKUPNO:
1		-		1

Jednostruka dvorokrilna aluminijumska vrata sa nadsvetlom.
Ulazna vrata u objekat fiskulturne sale u prizemlju.
Konstrukcija je od petokomornih aluminijumskih profila sa potpunim prekidom termičkog mosta uz pomoć poliamidnih traka.
Vrata snabdeti odgovarajućim okovom i automatskim uljnim zatvaračem i gumenim odbojnikom.
Dihtovanje ostvariti neoprenskom zaptivkom.
Brava je patent sa cilindričnim uloškom, snabdevena sa štitnikom sa tri ključa.
Zastakljenje - providno nisko-emisiono staklo 4+12+4 mm, ispunjeno argonom.
Koeficijent prolaza toplote 1,4W/m²K.
Vrata su sa ispunom od stakla.
Nadsvetlo je fiksno, sa staklenom ispunom.
Otvaranje oko vertikalne ose (u svemu prema šemi).
Završna obrada je plastificiranje u tamno sivoj boji - RAL 7009 GREEN GRAY.
Izrada u svemu prema šemi.

NAPOMENA: SVE DIMENZIJE PROVERITI NA LICU MESTA

02/18 - IDP - 1	FASADNA ALUMINARIJA	strana 09
OBJEKAT B - pozicija	Prozor fiskulturne sale unutrašnja zaštitna rešetka	oznaka pozicije: IX

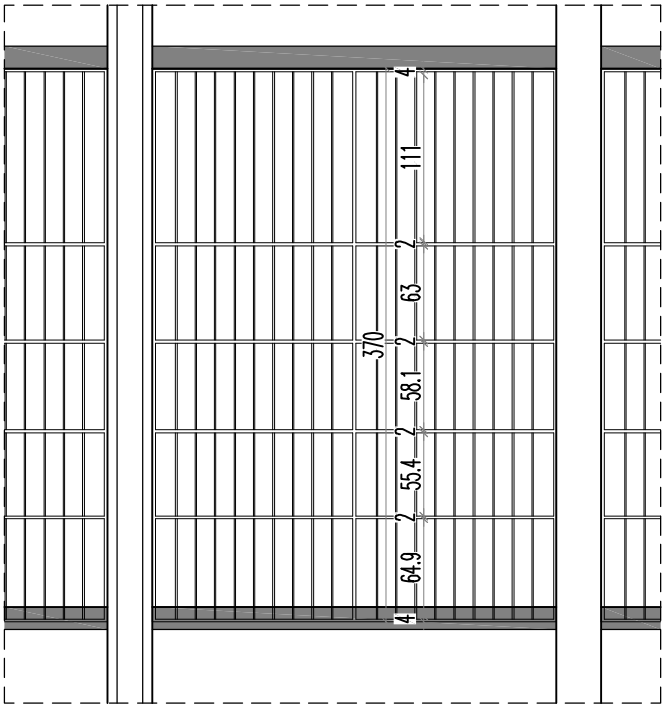

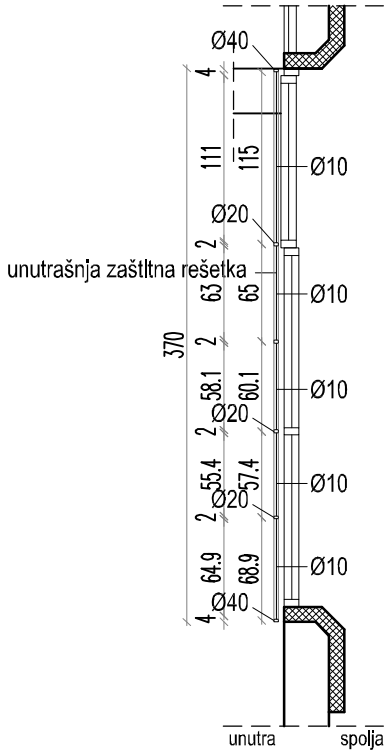

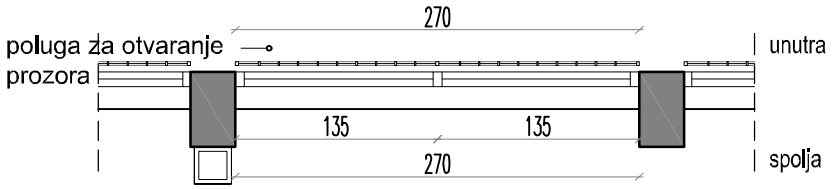

ZIDARSKA MERA:	270/360	PROIZVODNA MERA:		
prizemlje:		I sprat:		UKUPNO:
20		-		20

Unutrašnja zaštitna rešetka od čeličnih profila.

Konstrukcija unutrašnje zaštitne rešetke je od čeličnih vučenih profia. Profili su fiksirani za zid prema uputstvu proizvođača.

Ram rešetke poprešnog preseka Ø40, vertikalni i horizontalni nosači Ø20, a ispuna od vertikalno postavljenih profila Ø10, na rastojanju ne većem od 12cm.

Sve veze ostvariti zavarivanjem, a varove izvesti kvalitetno i zatim izbrušiti.

Čelične delove grundirati i farbati autoemajl lakom ili srebrnim ferolitom i antikorozivno zaštititi.

NAPOMENA: SVE DIMENZIJE PROVERITI NA LICU MESTA

02/18 - IDP - 1	FASADNA ALUMINARIJA	strana 10
OBJEKAT B - pozicija	Prozor fiskulturne sale spoljna zaštitna rešetka	oznaka pozicije: X

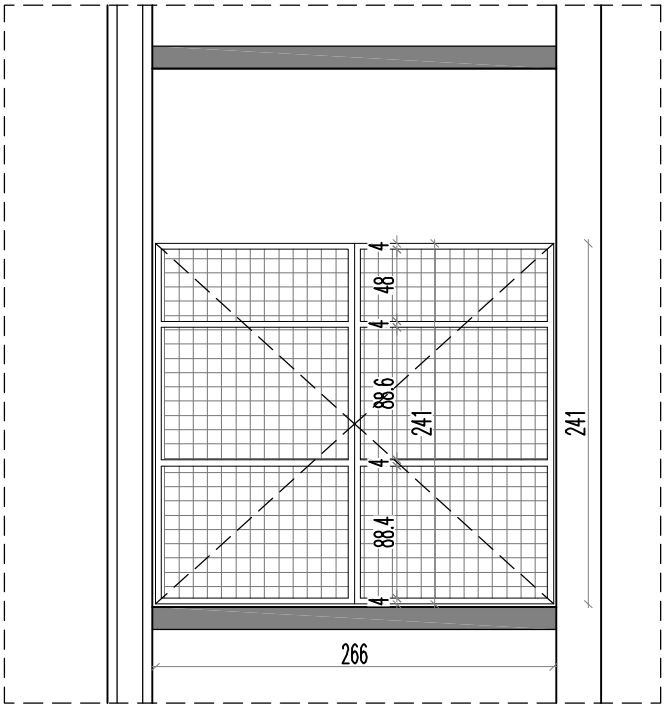

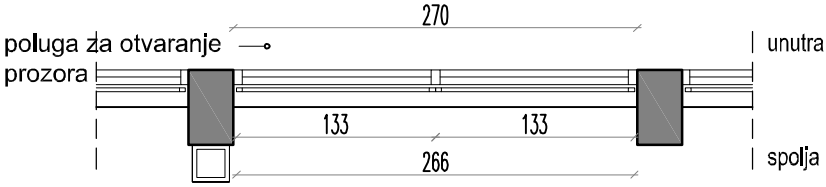

ZIDARSKA MERA:	266/241	PROIZVODNA MERA:		
prizemlje:		I sprat:		UKUPNO:
8		-		8

Spoljna zaštitna rešetka od čeličnih profila.

Konstrukcija unutrašnje zaštitne rešetke je od čeličnih vučenih profila. Profili su fiksirani za zid prema uputstvu proizvođača.
Ram rešetke poprešnog preseka Ø40, vertikalni i horizontalni nosači Ø40, a ispuna je od čelične grifovane mreže.
Rešetka se sastoji iz 2 krila. Otvaranje oko vertikalne ose (u svemu prema šemi).
Sve veze ostvariti zavarivanjem, a varove izvesti kvalitetno i zatim izbrušiti.
Čelične delove grundirati i farbati autoemajl lakom ili srebrnim ferolitom i antikorozivno zaštititi.

NAPOMENA: SVE DIMENZIJE PROVERITI NA LICU MESTA

02/18 - IDP - 1	FASADNA ALUMINARIJA	strana 11
OBJEKAT B - pozicija	Vrata evakuacionog izlaza iz fiskulturne sale	oznaka pozicije: XI

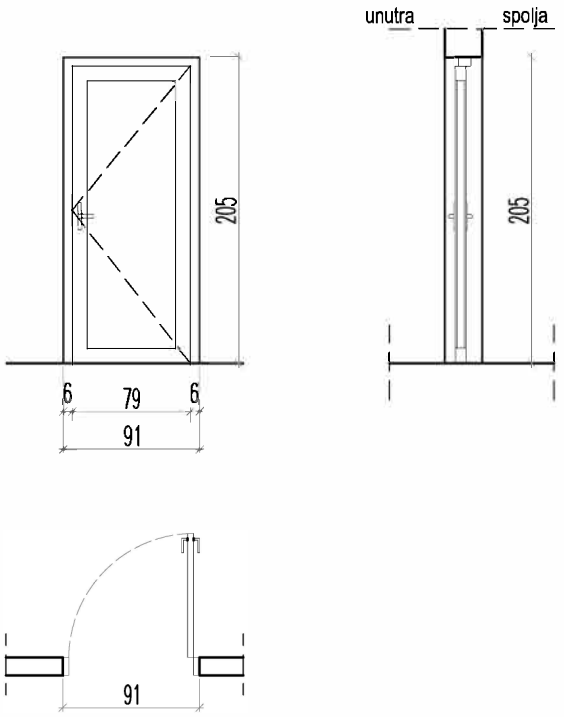

ZIDARSKA MERA:	91/205	PROIZVODNA MERA:	89/203	
prizemlje:		I sprat:		UKUPNO:
1		-		1

Jednostruka jednokrilna aluminijumska vrata.
Vrata evakuacionog izlaza iz fiskulturne sale u prizemlju.
Konstrukcija je od petokomornih aluminijumskih profila sa potpunim prekidom termičkog mosta uz pomoć poliamidnih traka.
Vrata snabdeti odgovarajućim okovom i automatskim uljnim zatvaračem i gumenim odbojnikom.
Dihtovanje ostvariti neoprenskom zaptivkom.
Brava je patent sa cilindričnim uloškom, snabdevena sa štitnikom sa tri ključa.
Koeficijent prolaza toplote 1,4W/m²K.
Vrata su sa ispunom od aluminijumskih panela.
Otvaranje vrata oko vertikalne ose (u svemu prema šemi).
Završna obrada je plastificiranje u tamno sivoj boji - RAL 7009 GREEN GRAY.
Izrada u svemu prema šemi.

NAPOMENA: SVE DIMENZIJE PROVERITI NA LICU MESTA

02/18 - IDP - 1	UNUTRAŠNJA ALUMINARIJA	strana	12
OBJEKAT B - pozicija	Ulazna vrata u fiskulturnu salu	oznaka pozicije:	I

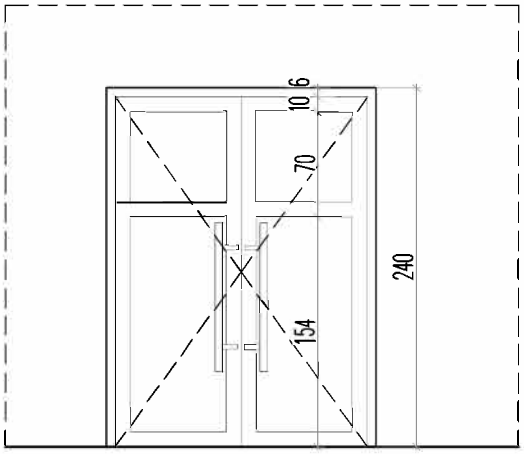

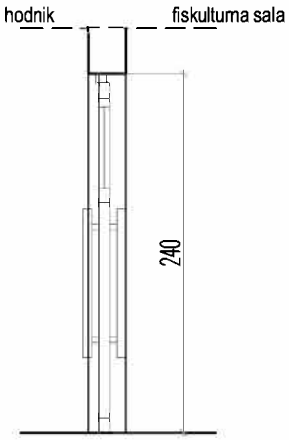

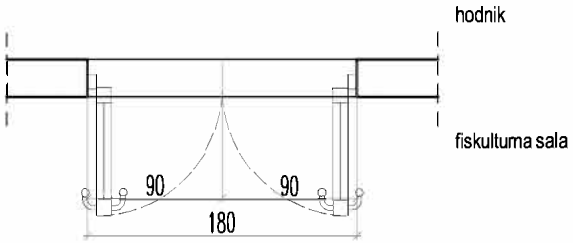

ZIDARSKA MERA:	180/240	PROIZVODNA MERA:	178/238	
prizemlje:		I sprat:		UKUPNO:
1		-		1

<u>Jednostruka dvokrilna aluminijumska vrata sa nadsvetlom.</u>
<u>Ulazna vrata u fiskulturnu salu u prizemlju.</u>
Konstrukcija je od aluminijumskih profila.
Vrata snabdeti odgovarajućim okovom i automatskim uljnim zatvaračem i gumenim odbojnikom.
Dihtovanje ostvariti neoprenskom zaptivkom.
Vrata su kombinovane ispune od aluminijumskih panela u donjoj zoni i ojačanog stakla u gornjoj zoni.
Otvaranje oko vertikalne ose (u svemu prema šemi).
Završna obrada je plastificiranje u tamno sivoj boji - RAL 7009 GREEN GRAY.
Izrada u svemu prema šemi.

NAPOMENA: SVE DIMENZIJE PROVERITI NA LICU MESTA

02/18 - IDP - 1	UNUTRAŠNJA ALUMINARIJA	strana	13
OBJEKAT B - pozicija	Jednokrilna vrata svlačionice	oznaka pozicije:	II

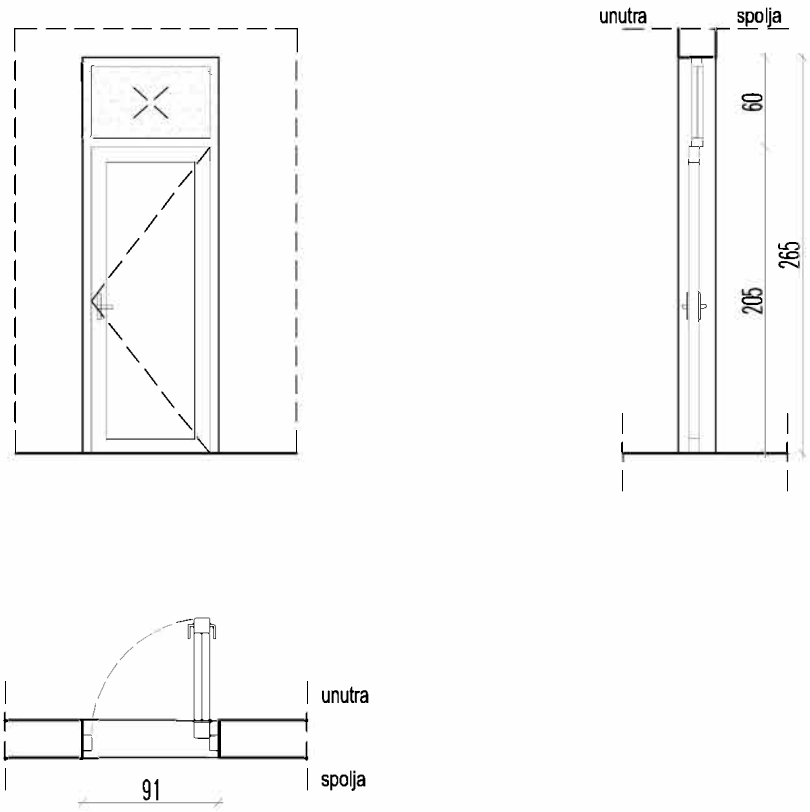

ZIDARSKA MERA:	91/265	PROIZVODNA MERA:	89/263	
prizemlje:		I sprat:		UKUPNO:
2		-		2

Jednostruka jednokrilna aluminijumska vrata sa nadsvetlom.
Ulazna vrata u svlačionice u prizemlju.
Konstrukcija je od aluminijumskih profila.
Vrata snabdeti odgovarajućim okovom i automatskim uljnim zatvaračem i gumenim odbojnikom.
Dihtovanje ostvariti neoprenskom zaptivkom.
Vrata su sa ispunom od aluminijumskih panela.
Nadsvetlo je fiksno, sa staklenom ispunom od mutnog stakla.
Otvaranje oko vertikalne ose (u svemu prema šemi).
Završna obrada je plastificiranje u tamno sivoj boji - RAL 7009 GREEN GRAY.
Izrada u svemu prema šemi.

NAPOMENA: SVE DIMENZIJE PROVERITI NA LICU MESTA

02/18 - IDP - 1	UNUTRAŠNJA ALUMINARIJA	strana 14
OBJEKAT B - pozicija	Jednokrilna vrata toaleta	oznaka pozicije: III

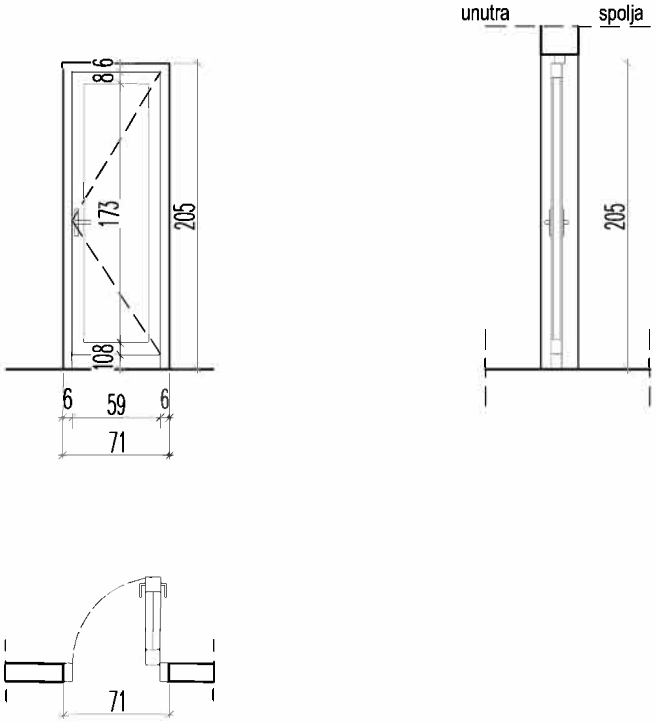

ZIDARSKA MERA:	71/205	PROIZVODNA MERA:	69/203	
prizemlje:		I sprat:		UKUPNO:
5		-		5

Jednostruka jednokrilna aluminijumska vrata.
Ulazna vrata u toalet u prizemlju.
Konstrukcija je od aluminijumskih profila.
Vrata snabdeti odgovarajućim okovom.
Dihtovanje ostvariti neoprenskom zaptivkom.
Vrata su sa ispunom od aluminijumskih panela.
Otvaranje oko vertikalne ose (u svemu prema šemi).
Završna obrada je plastificiranje u tamno šivoj boji - RAL 7009 GREEN GRAY.
Izrada u svemu prema šemi.

NAPOMENA: SVE DIMENZIJE PROVERITI NA LICU MESTA

02/18 - IDP - 1	UNUTRAŠNJA ALUMINARIJA	strana 15
OBJEKAT B - pozicija	Vetrobranska vrata	oznaka pozicije: IV

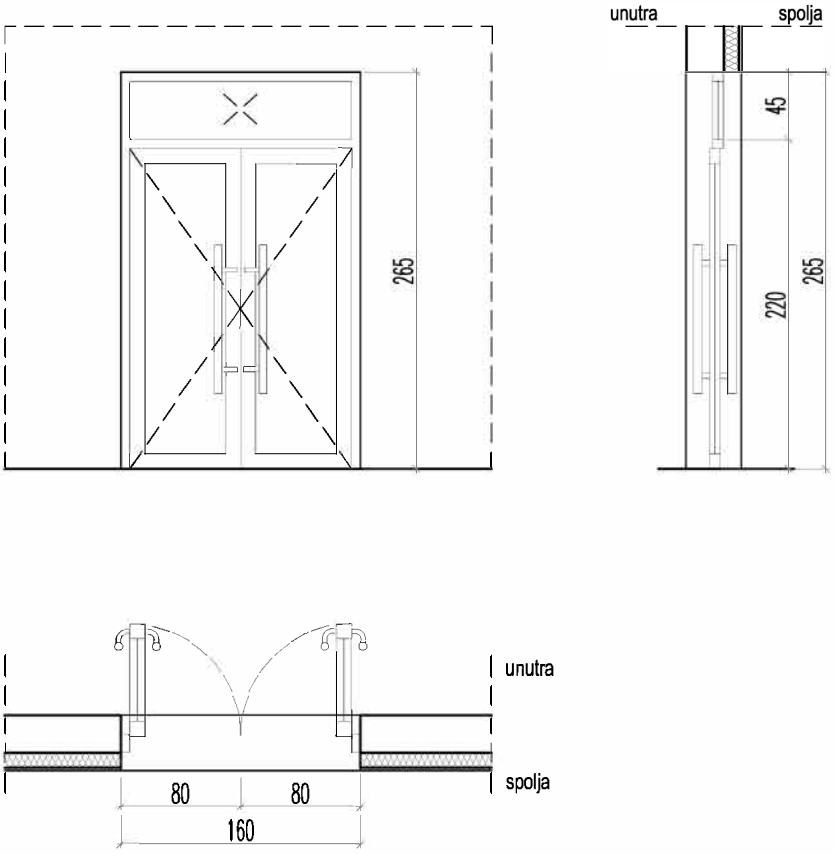

ZIDARSKA MERA:	160/265	PROIZVODNA MERA:	158/263	
prizemlje:		I sprat:		UKUPNO:
1		-		1

Jednostruka dvorokrilna aluminijumska vrata sa nadsvetlom.
Ulazna vrata u objekat fiskulturne sale u prizemlju.
Konstrukcija je od aluminijumskih profila sa potpunim prekidom termičkog mosta uz pomoć poliamidnih traka.
Vrata snabdeti odgovarajućim okovom i automatskim uljnim zatvaračem i gumenim odbojnikom. Dihtovanje ostvariti neoprenskom zaptivkom.
Vrata su sa ispunom od stakla.
Nadsvetlo je fiksno, sa staklenom ispunom.
Otvaranje oko vertikalne ose (u svemu prema šemi).
Završna obrada je plastificiranje u tamno sivoj boji - RAL 7009 GREEN GRAY.
Izrada u svemu prema šemi.

NAPOMENA: SVE DIMENZIJE PROVERITI NA LICU MESTA

02/18 - IDP - 1	UNUTRAŠNJA ALUMINARIJA	strana 16
OBJEKAT B - pozicija	Vetrobranska vrata	oznaka pozicije: V

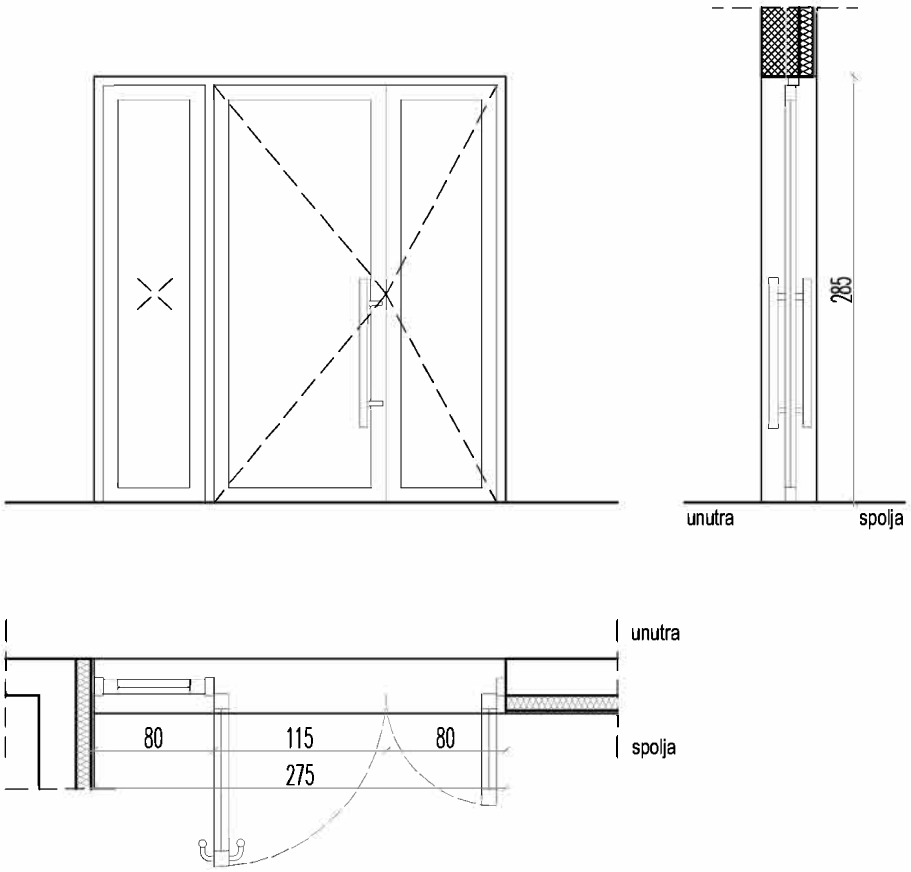

ZIDARSKA MERA:	275/285	PROIZVODNA MERA:	273/283	
prizemlje:		I sprat:		UKUPNO:
1		-		1

Jednostruka trokrilna aluminijumska vrata.
Ulazna vrata u objekat fiskulturne sale u prizemlju.
Konstrukcija je od aluminijumskih profila.
Vrata snabdeti odgovarajućim okovom i automatskim uljnim zatvaračem i gumenim odbojnikom.
Dihtovanje ostvariti neoprenskom zaptivkom.
Vrata su sa ispunom od stakla.
Otvaranje oko vertikalne ose (u svemu prema šemi). Otvaraju se 2 krila, a bočno je fiksno.
Završna obrada je plastificiranje u tamno sivoj boji - RAL 7009 GREEN GRAY.
Izrada u svemu prema šemi.

NAPOMENA: SVE DIMENZIJE PROVERITI NA LICU MESTA

smart design

СПЕЦИФИКАЦИЈЕ СТОЛАРИЈЕ И БРАВАРИЈЕ – ОБЈЕКАТ Ц

02/18 - IDP - 1	FASADNA ALUMINARIJA	strana 01
OBJEKAT C - pozicija	Jednokrilna ulazna vrata pomoćna ulazna vrata	oznaka pozicije: I

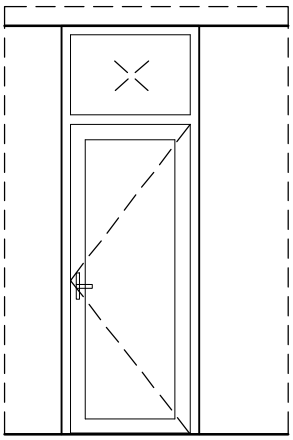

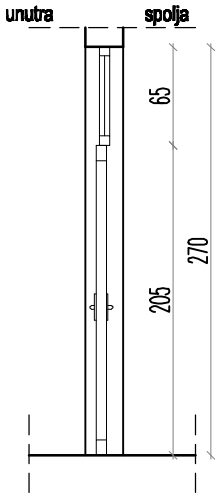

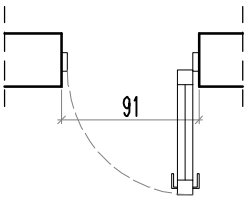

ZIDARSKA MERA:	91/270	PROIZVODNA MERA:	89/268

prizemlje:	I sprat:	potkrovlje:	UKUPNO:
1	-	-	1

Jednostruka jednokrilna aluminijumska vrata.
Pomoćna ulazna vrata u objekat u prizemlju sa nadsvetlom.
Konstrukcija je od petokomornih aluminijumskih profila sa potpunim prekidom termičkog mosta uz pomoć poliamidnih traka.
Vrata snabdeti odgovarajućim okovom a dihtovanje ostvariti neoprenskom zaptivkom.
Koeficijent prolaza toplote 1,4W/m²K.
Vrata su sa ispunom od aluminijumskih panela.
Otvaranje vrata oko vertikalne (u svemu prema šemi).
Nadsvetlo je fiksno sa ispunom od stakla.
Zastakljenje - providno nisko-emisiono staklo 4+12+4 mm, ispunjeno argonom.
Završna obrada je plastificiranje u tamno sivoj boji - RAL 7009 GREEN GRAY.
Izrada u svemu prema šemi.

NAPOMENA: SVE DIMENZIJE PROVERITI NA LICU MESTA

02/18 - IDP - 1	FASADNA ALUMINARIJA	strana 02
OBJEKAT C - pozicija	Jednostruka trokrilna vrata glavna ulazna vrata u objekat	oznaka pozicije: II

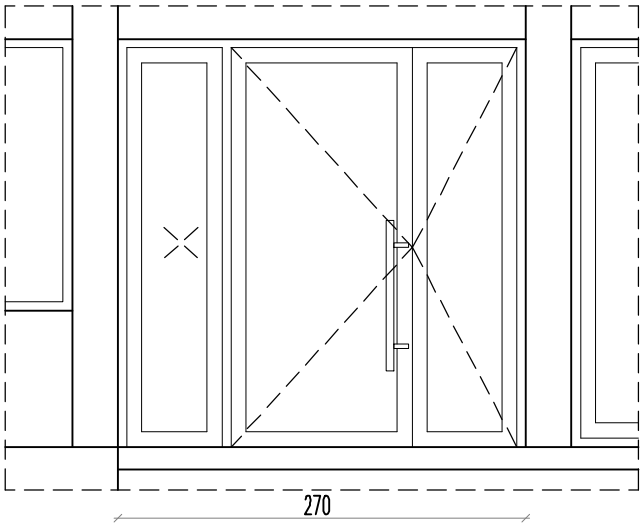

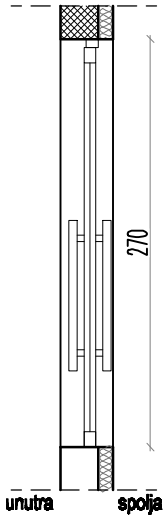

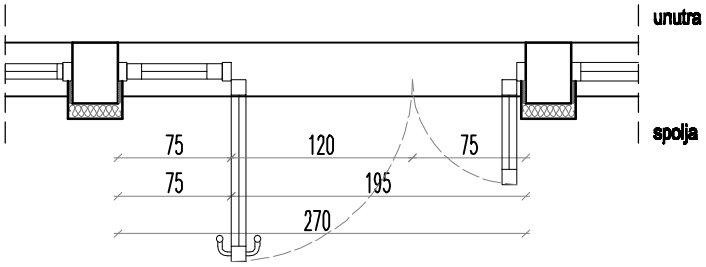

ZIDARSKA MERA:	270/270	PROIZVODNA MERA:	268/268

prizemlje:	I sprat:	potkrovlje:	UKUPNO:
1	-	-	1

Jednostruka trodelna aluminijumska vrata.
Glavna ulazna vrata u objekat fiskulturne sale u prizemlju.
Konstrukcija je od petokomornih aluminijumskih profila sa potpunim prekidom termičkog mosta uz pomoć poliamidnih traka.
Vrata snabdeti odgovarajućim okovom i automatskim uljnim zatvaračem i gumenim odbojnikom.
Dihtovanje ostvariti neoprenskom zaptivkom.
Brava je patent sa cilindričnim uloškom, snabdevena sa štitnikom sa tri ključa.
Zastakljenje - providno nisko-emisiono staklo 4+12+4 mm, ispunjeno argonom.
Koeficijent prolaza toplote 1,4W/m²K.
Vrata su sa ispunom od stakla.
Otvaranje oko vertikalne ose (u svemu prema šemi). Otvaraju se 2 krila, a bočno je fiksno.
Završna obrada je plastificiranje u tamno sivoj boji - RAL 7009 GREEN GRAY.
Izrada u svemu prema šemi.

NAPOMENA: SVE DIMENZIJE PROVERITI NA LICU MESTA

02/18 - IDP - 1	FASADNA ALUMINARIJA	strana 03
OBJEKAT C - pozicija	Jednostruka jednokrilna vrata Ulazna vrata za gornji nivo	oznaka pozicije: III

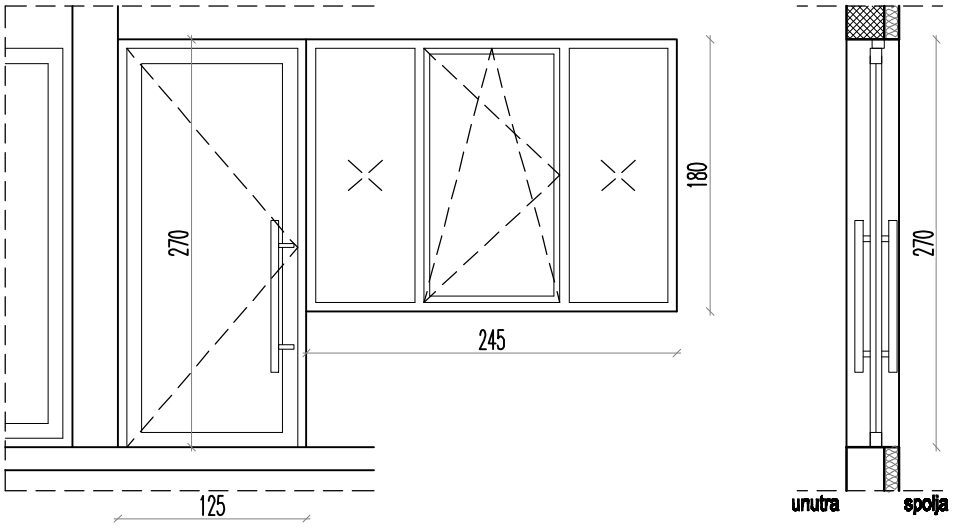

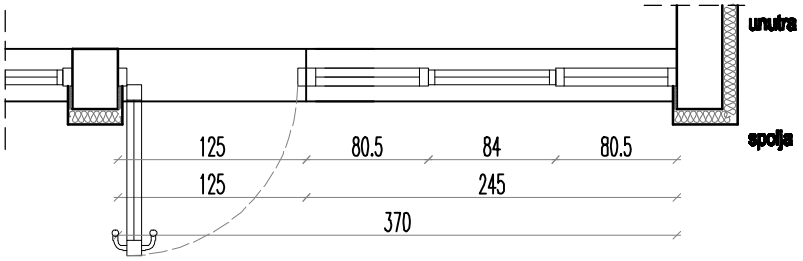

ZIDARSKA MERA:	vrata: 125/270 prozor: 245/180	PROIZVODNA MERA:	vrata: 123/268 prozor: 243/178

prizemlje:	I sprat:	potkrovlje:	UKUPNO:
1	-	-	1

Jednostruka jednokrilna aluminijumska vrata.
Ulazna vrata za gornji nivo.
Konstrukcija je od petokomornih aluminijumskih profila sa potpunim prekidom termičkog mosta uz pomoć poliamidnih traka.
Vrata snabdeti odgovarajućim okovom i automatskim uljnim zatvaračem i gumenim odbojnikom.
Dihtovanje ostvariti neoprenskom zaptivkom.
Brava je patent sa cilindričnim uloškom, snabdevena sa štitnikom sa tri ključa.
Zastakljenje - providno nisko-emisiono staklo 4+12+4 mm, ispunjeno argonom.
Koeficijent prolaza toplote 1,4W/m²K.
Vrata i prozori su sa ispunom od stakla.
Otvaranje oko vertikalne i horizontalne ose (u svemu prema šemi).
Završna obrada je plastificiranje u tamno sivoj boji - RAL 7009 GREEN GRAY.
Izrada u svemu prema šemi.

NAPOMENA: SVE DIMENZIJE PROVERITI NA LICU MESTA

02/18 - IDP - 1	FASADNA ALUMINARIJA	strana	04
OBJEKAT C - pozicija	Jednostruki jednokrilni prozor prozor u toaletu	oznaka pozicije:	IV

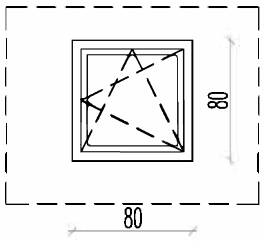

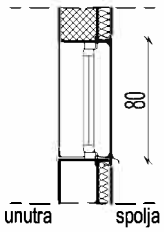

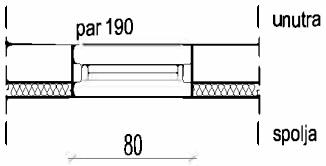

ZIDARSKA MERA:	80/80	PROIZVODNA MERA:	78/78

prizemlje:	I sprat:	potkrovlje:	UKUPNO:
2	-	-	2

Jednostruki jednokrilni aluminijumski prozor.
Prozor u toaletu u prizemlju.
Novi prozor izraditi po uzoru na postojeći.
Konstrukcija je od petokomornih aluminijumskih profila sa potpunim prekidom termičkog mosta uz pomoć poliamidnih traka.
Prozor snabdeti odgovarajućim okovom a dihtovanje ostvariti neoprenskom zaptivkom.
Okapnica je od plastificiranog lima, a parapetna daska od PVC-a.
Zastakljenje - providno nisko-emisiono staklo 4+12+4 mm, ispunjeno argonom.
Koeficijent prolaza toplote 1,4W/m²K.
Otvaranje oko vertikalne i horizontalne ose (u svemu prema šemi).
Završna obrada je plastificiranje u tamno sivoj boji - RAL 7009 GREEN GRAY.
Izrada u svemu prema šemi.

NAPOMENA: SVE DIMENZIJE PROVERITI NA LICU MESTA

02/18 - IDP - 1	FASADNA ALUMINARIJA	strana 05
OBJEKAT C - pozicija	Jednostruki dvokrilni prozor prozor u kuhinji u prizemlju	oznaka pozicije: V

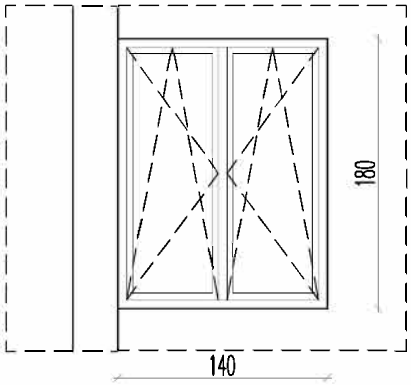

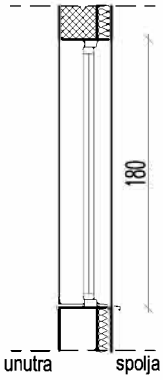

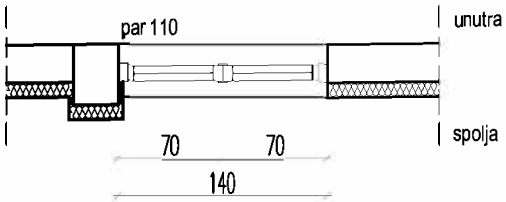

ZIDARSKA MERA:	140/180	PROIZVODNA MERA:	138/178

prizemlje:	I sprat:	potkrovlje:	UKUPNO:
1	-	-	1

Jednostruki dvokrilni aluminijumski prozor.
Prozor u prostoru kuhinje u prizemlju.
Novi prozor izraditi po uzoru na postojeći.
Konstrukcija je od petokomornih aluminijumskih profila sa potpunim prekidom termičkog mosta uz pomoć poliamidnih traka.
Prozor snabdeti odgovarajućim okovom a dihtovanje ostvariti neoprenskom zaptivkom.
Okapnica je od plastificiranog lima, a parapetna daska od PVC-a.
Zastakljenje - providno nisko-emisiono staklo 4+12+4 mm, ispunjeno argonom.
Koeficijent prolaza toplote 1,4W/m²K.
Otvaranje oko vertikalne i horizontalne ose (u svemu prema šemi).
Završna obrada je plastificiranje u tamno sivoj boji - RAL 7009 GREEN GRAY.
Izrada u svemu prema šemi.

NAPOMENA: SVE DIMENZIJE PROVERITI NA LICU MESTA

02/18 - IDP - 1	FASADNA ALUMINARIJA	strana 06
OBJEKAT C - pozicija	Jednostruki dvokrilni prozor prozor u kuhinji u prizemlju	oznaka pozicije: VI

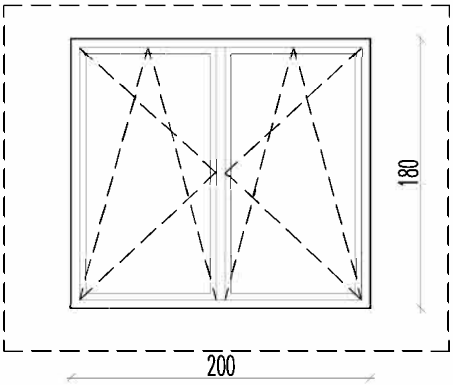

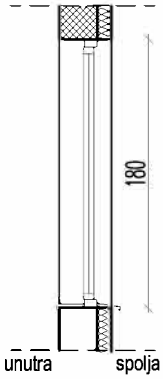

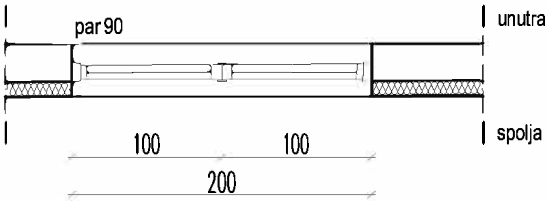

ZIDARSKA MERA:	200/180	PROIZVODNA MERA:	198/178

prizemlje:	I sprat:	potkrovlje:	UKUPNO:
1	-	-	1

Jednostruki dvokrilni aluminijumski prozor.
Prozor u prostoru kuhinje u prizemlju.
Novi prozor izraditi po uzoru na postojeći.
Konstrukcija je od petokomornih aluminijumskih profila sa potpunim prekidom termičkog mosta uz pomoć poliamidnih traka.
Prozor snabdeti odgovarajućim okovom a dihtovanje ostvariti neoprenskom zaptivkom.
Okapnica je od plastificiranog lima, a parapetna daska od PVC-a.
Zastakljenje - providno nisko-emisiono staklo 4+12+4 mm, ispunjeno argonom.
Koeficijent prolaza toplote 1,4W/m²K.
Otvaranje oko vertikalne i horizontalne ose (u svemu prema šemi).
Završna obrada je plastificiranje u tamno sivoj boji - RAL 7009 GREEN GRAY.
Izrada u svemu prema šemi.

NAPOMENA: SVE DIMENZIJE PROVERITI NA LICU MESTA

02/18 - IDP - 1	FASADNA ALUMINARIJA	strana 07
OBJEKAT C - pozicija	Jednostruka dvokrilna vrata	oznaka pozicije: VII

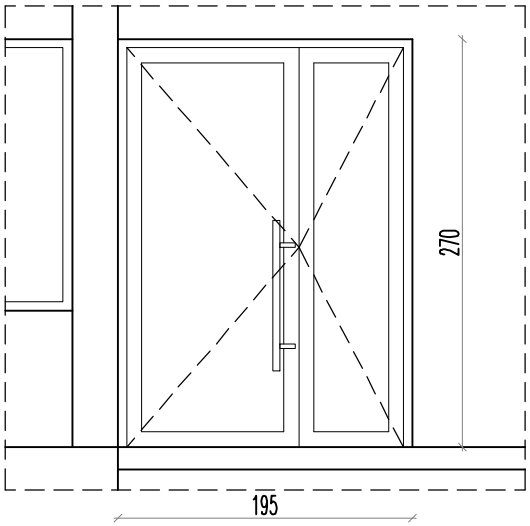

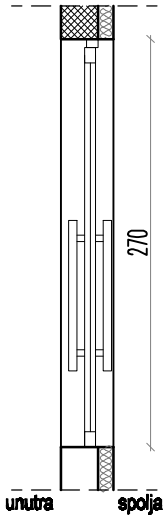

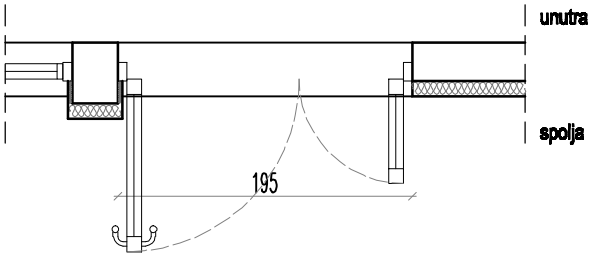

ZIDARSKA MERA:	195/270	PROIZVODNA MERA:	193/268

prizemlje:	I sprat:	potkrovlje:	UKUPNO:
1	-	-	1

Jednostruka dvokrilna aluminijumska vrata.
Pomoćna ulazna vrata u objekat fiskulturne sale u prizemlju.
Konstrukcija je od petokomornih aluminijumskih profila sa potpunim prekidom termičkog mosta uz pomoć poliamidnih traka.
Vrata snabdeti odgovarajućim okovom i automatskim uljnim zatvaračem i gumenim odbojnikom.
Dihtovanje ostvariti neoprenskom zaptivkom.
Brava je patent sa cilindričnim uloškom, snabdevena sa štitnikom sa tri ključa.
Zastakljenje - providno nisko-emisiono staklo 4+12+4 mm, ispunjeno argonom.
Koeficijent prolaza toplote 1,4W/m²K.
Vrata su sa ispunom od stakla.
Otvaranje oko vertikalne ose (u svemu prema šemi).
Završna obrada je plastificiranje u tamno sivoj boji - RAL 7009 GREEN GRAY.
Izrada u svemu prema šemi.

NAPOMENA: SVE DIMENZIJE PROVERITI NA LICU MESTA

02/18 - IDP - 1	FASADNA ALUMINARIJA	strana	08
OBJEKAT C - pozicija	Jednostruki trokrilni prozor prozor fiskulturne sale	oznaka pozicije:	VIII

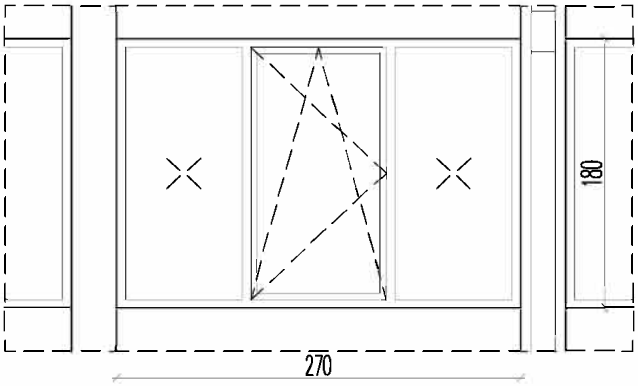

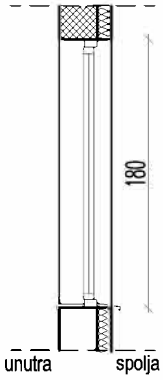

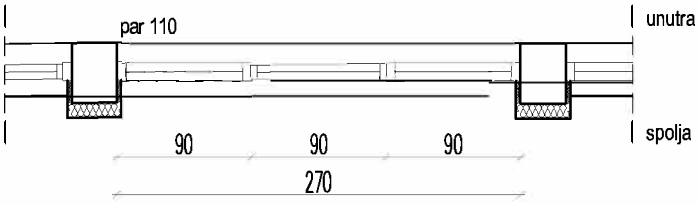

ZIDARSKA MERA:	270/180	PROIZVODNA MERA:	268/178

prizemlje:	I sprat:	potkrovlje:	UKUPNO:
5	8	-	13

Jednostruki trokrilni aluminijumski prozor.
Prozor fiskulturne sale u prizemlju i na spratu.
Konstrukcija je od petokomornih aluminijumskih profila sa potpunim prekidom termičkog mosta uz pomoć poliamidnih traka.
Prozor snabdeti odgovarajućim okovom a dihtovanje ostvariti neoprenskom zaptivkom.
Okapnica je od plastificiranog lima, a parapetna daska od PVC-a.
Zastakljenje - providno nisko-emisiono staklo 4+12+4 mm, ispunjeno argonom.
Koeficijent prolaza toplote 1,4W/m²K.
Srednje krilo se otvara, dok su bočna fiksna.
Otvaranje oko vertikalne i horizontalne ose (u svemu prema šemi).
Završna obrada je plastificiranje u tamno sivoj boji - RAL 7009 GREEN GRAY.
Izrada u svemu prema šemi.

NAPOMENA: SVE DIMENZIJE PROVERITI NA LICU MESTA

02/18 - IDP - 1	FASADNA ALUMINARIJA	strana 09
OBJEKAT C - pozicija	Jednostruki trokrilni prozor prozor fiskulturne sale u potkrovlju	oznaka pozicije: IX

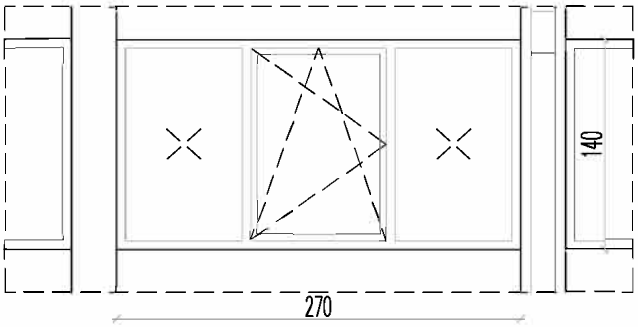

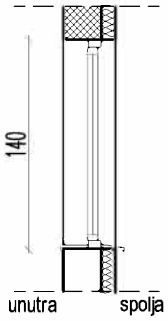

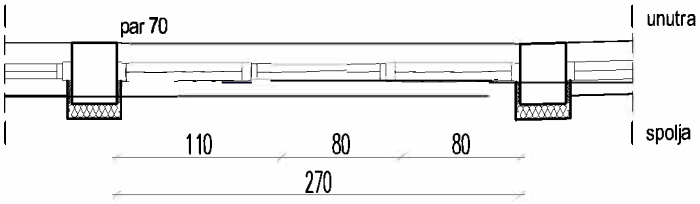

ZIDARSKA MERA:	270/140	PROIZVODNA MERA:	268/138

prizemlje:	I sprat:	potkrovlje:	UKUPNO:
-	-	14	14

Jednostruki trokrilni aluminijumski prozor.
Prozor fiskulturne sale u potkrovlju.
Konstrukcija je od petokomornih aluminijumskih profila sa potpunim prekidom termičkog mosta uz pomoć poliamidnih traka.
Prozor snabdeti odgovarajućim okovom a dihtovanje ostvariti neoprenskom zaptivkom.
Okapnica je od plastificiranog lima, a parapetna daska od PVC-a.
Zastakljenje - providno nisko-emisiono staklo 4+12+4 mm, ispunjeno argonom.
Koeficijent prolaza toplote 1,4W/m²K.
Srednje krilo se otvara, dok su bočna fiksna.
Otvaranje oko vertikalne i horizontalne ose (u svemu prema šemi).
Završna obrada je plastificiranje u tamno sivoj boji - RAL 7009 GREEN GRAY.
Izrada u svemu prema šemi.

NAPOMENA: SVE DIMENZIJE PROVERITI NA LICU MESTA

02/18 - IDP - 1	UNUTRAŠNJA ALUMINARIJA	strana 10
OBJEKAT C - pozicija	Jednostruka vrata sa dvosmernim otvaranjem	oznaka pozicije: I

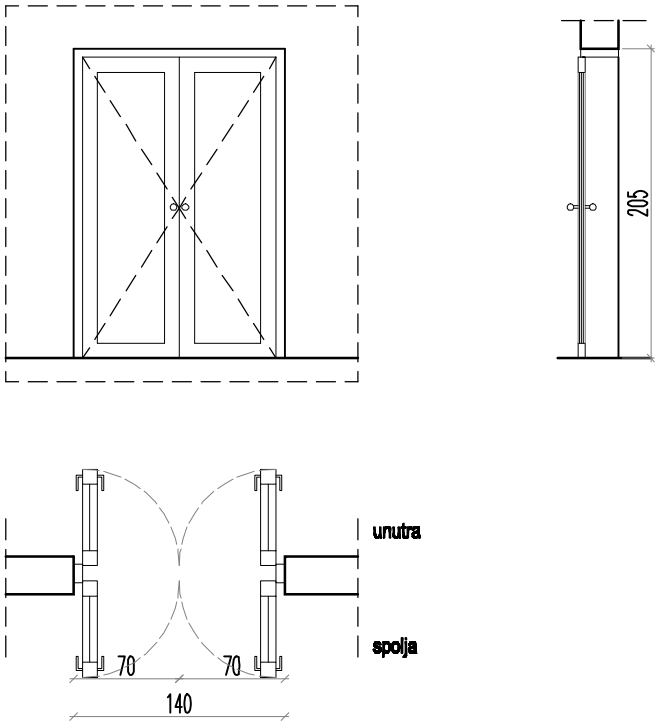

ZIDARSKA MERA:	140/205	PROIZVODNA MERA:	138/203

prizemlje:	I sprat:	potkrovlje:	UKUPNO:
2	-	-	2

Jednostruka dvokrilna aluminijumska vrata.
Vrata trpezarije u prizemlju.
Konstrukcija je od aluminijumskih profila.
Vrata snabdeti odgovarajućim okovom.
Dihtovanje ostvariti neoprenskom zaptivkom.
Vrata su sa ispunom od stakla.
Vrata su dvokrilna sa otvaranjem u oba smera oko vertikalne ose (u svemu prema šemi).
Završna obrada je plastificiranje u tamno sivoj boji - RAL 7009 GREEN GRAY.
Izrada u svemu prema šemi.

NAPOMENA: SVE DIMENZIJE PROVERITI NA LICU MESTA

02/18 - IDP - 1	UNUTRAŠNJA ALUMINARIJA	strana 11
OBJEKAT C - pozicija	Jednostruka vrata sa dvosmernim otvaranjem	oznaka pozicije: II

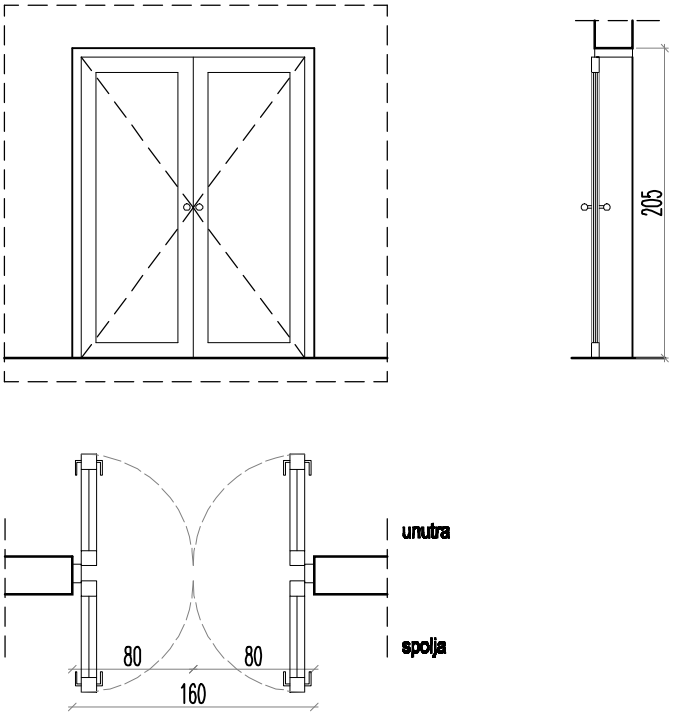

ZIDARSKA MERA:	160/205	PROIZVODNA MERA:	158/203

prizemlje:	I sprat:	potkrovlje:	UKUPNO:
-	1	1	2

Jednostruka dvokrilna aluminijumska vrata.
Vrata trpezarije u prizemlju.
Konstrukcija je od aluminijumskih profila.
Vrata snabdeti odgovarajućim okovom.
Dihtovanje ostvariti neoprenskom zaptivkom.
Vrata su sa ispunom od stakla.
Otvaranje oko vertikalne ose (u svemu prema šemi).
Završna obrada je plastificiranje u tamno sivoj boji - RAL 7009 GREEN GRAY.
Izrada u svemu prema šemi.

NAPOMENA: SVE DIMENZIJE PROVERITI NA LICU MESTA

02/18 - IDP - 1	UNUTRAŠNJA ALUMINARIJA	strana	12
OBJEKAT C - pozicija	Jednokrilna vrata toaleta	oznaka pozicije:	III

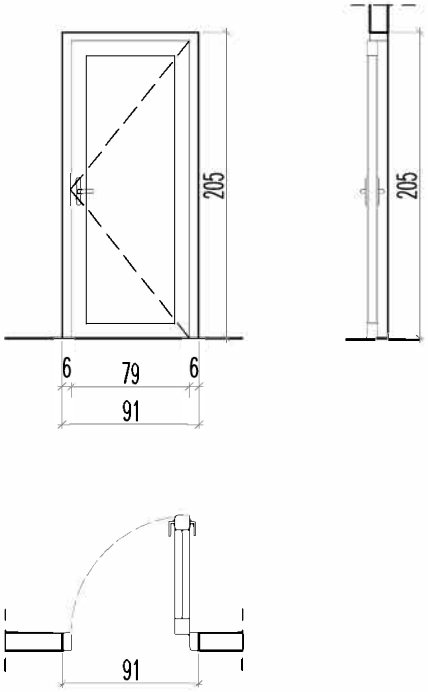

ZIDARSKA MERA:	91/205	PROIZVODNA MERA:	89/203

prizemlje:	I sprat:	potkrovlje:	UKUPNO:
5	1	3	9

Jednostruka jednokrilna aluminijumska vrata.
Ulazna vrata u toalet u prizemlju.
Konstrukcija je od aluminijumskih profila.
Vrata snabdeti odgovarajućim okovom.
Dihtovanje ostvariti neoprenskom zaptivkom.
Vrata su sa ispunom od aluminijumskih panela.
Otvaranje oko vertikalne ose (u svemu prema šemi).
Završna obrada je plastificiranje u tamno sivoj boji - RAL 7009 GREEN GRAY.
Izrada u svemu prema šemi.

NAPOMENA: SVE DIMENZIJE PROVERITI NA LICU MESTA

02/18 - IDP - 1	UNUTRAŠNJA ALUMINARIJA	strana	13
OBJEKAT C - pozicija	Jednokrilna vrata toaleta	oznaka pozicije:	IV

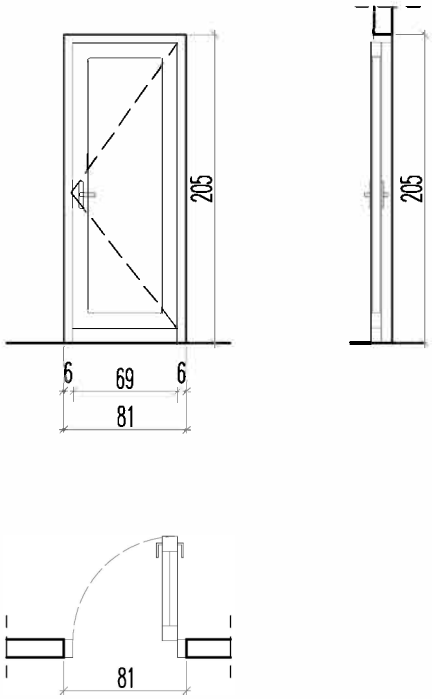

ZIDARSKA MERA:	81/205	PROIZVODNA MERA:	79/203

prizemlje:	I sprat:	potkrovlje:	UKUPNO:
2	-	-	2

Jednostruka jednokrilna aluminijumska vrata.
Ulazna vrata u toalet u prizemlju.
Konstrukcija je od aluminijumskih profila.
Vrata snabdeti odgovarajućim okovom.
Dihtovanje ostvariti neoprenskom zaptivkom.
Vrata su sa ispunom od aluminijumskih panela.
Otvaranje oko vertikalne ose (u svemu prema šemi).
Završna obrada je plastificiranje u tamno
sivoj boji - RAL 7009 GREEN GRAY.
Izrada u svemu prema šemi.

NAPOMENA: SVE DIMENZIJE PROVERITI NA LICU MESTA

02/18 - IDP - 1	UNUTRAŠNJA ALUMINARIJA	strana 14
OBJEKAT C - pozicija	Jednokrilna vrata toaleta	oznaka pozicije: V

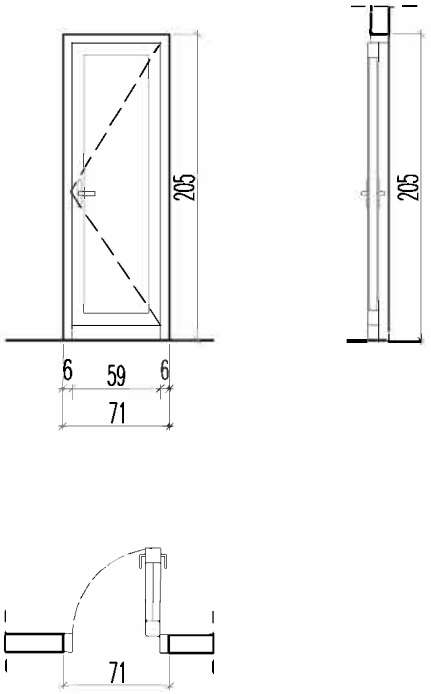

ZIDARSKA MERA:	71/205	PROIZVODNA MERA:	69/203

prizemlje:	I sprat:	potkrovlje:	UKUPNO:
8	2	4	14

Jednostruka jednokrilna aluminijumska vrata.
Ulazna vrata u toalet u prizemlju.
Konstrukcija je od aluminijumskih profila.
Vrata snabdeti odgovarajućim okovom.
Dihtovanje ostvariti neoprenskom zaptivkom.
Vrata su sa ispunom od aluminijumskih panela.
Otvaranje oko vertikalne ose (u svemu prema šemi).
Završna obrada je plastificiranje u tamno sivoj boji - RAL 7009 GREEN GRAY.
Izrada u svemu prema šemi.
NAPOMENA: SVE DIMENZIJE PROVERITI NA LICU MESTA

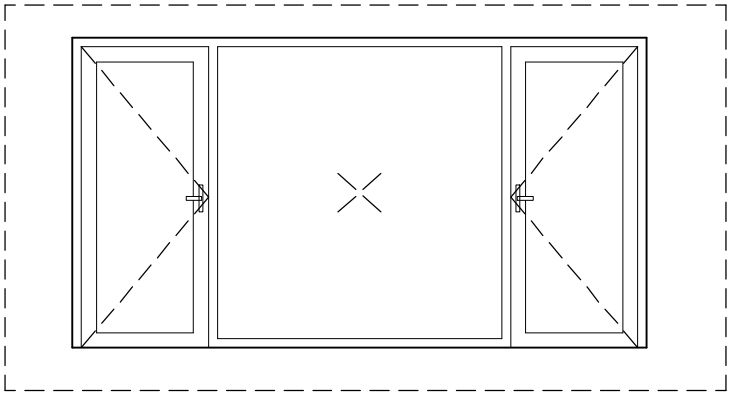

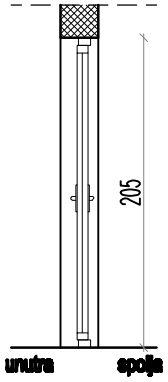

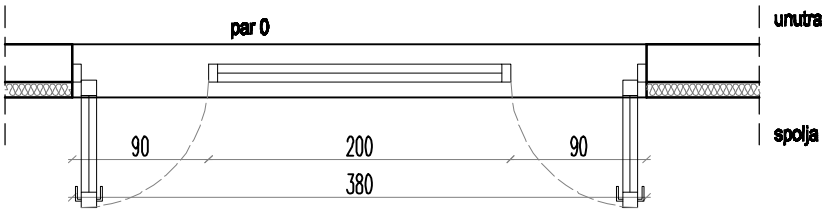

ZIDARSKA MERA:	380/205	PROIZVODNA MERA:	378/203

prizemlje:	I sprat:	potkrovlje:	UKUPNO:
-	-	1	1

Jednostruki trokrilni aluminijumski portal.
Ulazna vrata u toalet u prizemlju.
Portal se sastoji iz 3 dela, 2 vrata sa strane i jednog prozora u sredini.
Konstrukcija je od aluminijumskih profila.
Vrata snabdeti odgovarajućim okovom.
Dihtovanje ostvariti neoprenskom zaptivkom.
Portal je sa ispunom od stakla.
Otvaranje vrata je oko vertikalne ose, a centralno krilo je fiksno (u svemu prema šemi).
Završna obrada je plastificiranje u tamno sivoj boji - RAL 7009 GREEN GRAY.
Izrada u svemu prema šemi.

NAPOMENA: SVE DIMENZIJE PROVERITI NA LICU MESTA

02/18 - IDP - 1	UNUTRAŠNJA ALUMINARIJA	strana 16
OBJEKAT C - pozicija	Jednostruka vrata sa dvosmernim otvaranjem	oznaka pozicije: XVI

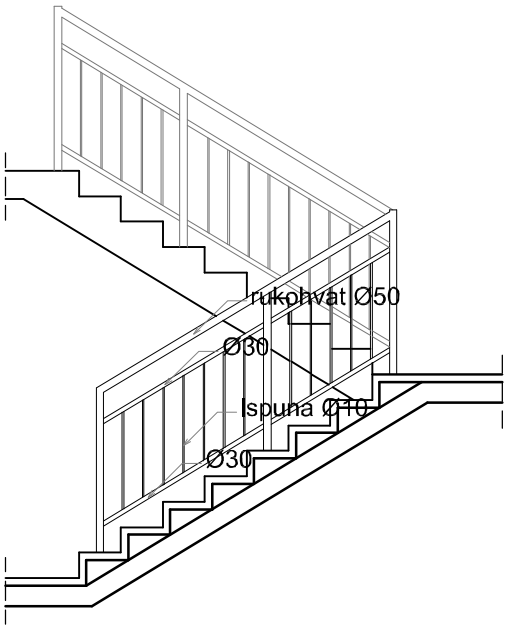

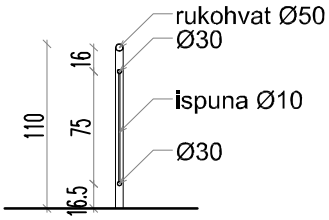

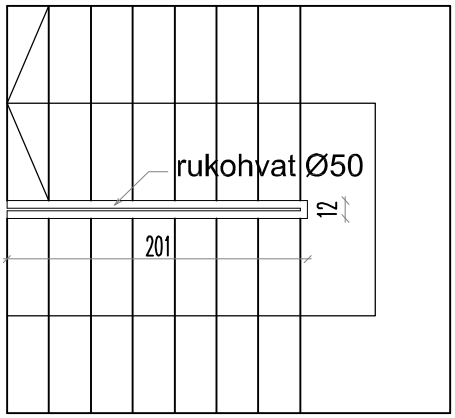

ZIDARSKA MERA:		PROIZVODNA MERA:		
prizemlje:	I sprat:	potkrovlje:	UKUPNO:	
445cm'	400cm'	215cm'	1060cm'	

Ograda unutrašnjeg stepeništa od čeličnih profila.

Konstrukcija unutrašnjeg stepeništa je od čeličnih vučenih profia. Profili su fiksirani za gazišta stepenika prema uputstvu proizvođača.
Rukohvat je od čelične cevi Ø50, vertikalni nosači Ø30, a ispuna od vertikalno postavljenih cevi Ø10, na rastojanju ne većem od 12cm.
Sve veze ostvariti zavarivanjem, a varove izvesti kvalitetno i zatim izbrušiti.
Sve spojeve ograde sa podom pokriti rozetnama.
Čelične delove grundirati i farbati autoemajl lakom ili srebrnim ferolitom.

NAPOMENA: SVE DIMENZIJE PROVERITI NA LICU MESTA

02/18 - IDP - 1	FASADNA ALUMINARIJA	strana 17
OBJEKAT C - pozicija	Sigurnosni rukohvat na prozoru u potkrovlju	oznaka pozicije: XVI

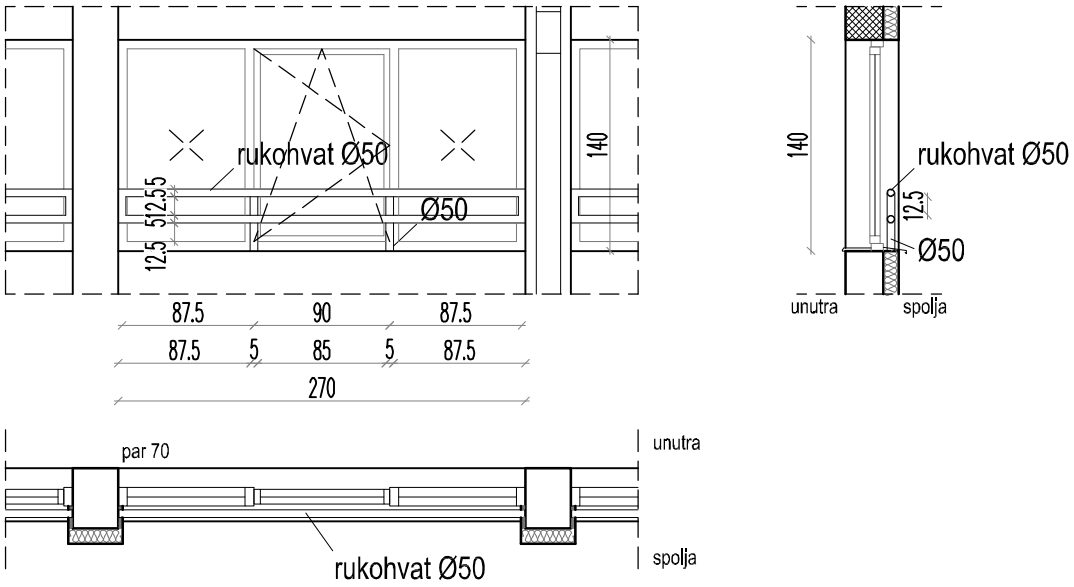

JEDINIČNA MERA:	270cm			
prizemlje:	I sprat:	potkrovlje:	UKUPNO:	
-	-	14	3780cm'	

Sigurnosni spoljašnji rukohvat od aluminijumskih profila
Rukohvat prozora u potkrovlju.
Konstrukcija rukohvata je od aluminijuskih vučenih profia. Profili su fiksirani bočno i vertikalno u zid prema uputstvu proizvođača.
Rukohvat je od aluminijumske cevi Ø50, vertikalni nosači Ø50.
Rukohvat je postavljen u dve horizontalne ravni, tako da rastojanje između ne bude veće od 12cm.
Sve spojeve izraditi po uputstvu proizvođača
Završna obrada je plastificiranje u beloj boji.
Izrada u svemu prema šemi.

NAPOMENA: SVE DIMENZIJE PROVERITI NA LICU MESTA